BENDER +WIRTH

LED HALTER SERIE 430 + 630

LED HOLDER SERIES 430 + 630

Katalog der Standardhalter für **Luminus** COBs

Catalogue of standard holders for **Luminus** COBs

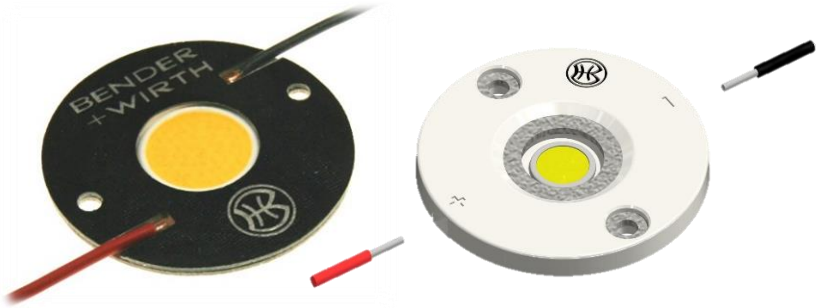

UNSER KONZEPT
FÜR **IHRE**
INDIVIDUELLE
LED MONTAGE

OUR CONCEPT
FOR **YOUR**
INDIVIDUAL
LED MOUNTING

LUMINUS

INHALTSVERZEICHNIS
CONTENT

BENDER +WIRTH

Hersteller / Supplier	Optik / Optics		Halter Typ / holder type	Seite / Page
COB Halter Hybrid 630 / COB Holder Hybrid 630				
Lowprofile			*6xxz LowProfile*	4
Bayonet50	*Gaggione LLRx7M / Hadar70, Herculux Kirin D50, Ledil 50mm "B"- Optics*		*6xxz Bayonet50*	6
Bayonet50G	*Gaggione LLC66 / LLC79 / Hadar70 / Sirius50 / Ufo*		*6xxz Bayonet50G*	8
Hekla	*Ledil Hekla System*		*6xxz Hekla*	10
Bayonet35	*Herculux Kirin D35, Ledil Amy-B / Yasmeen-B*		*6xxz Bayonet35*	13
3Hook	*Carclo S1, Ledil Angela / Molly / Ronda*		*6xxz 3Hook*	15
Lena	*Ledil Lena*		*6xxz Lena*	17
RJR	*Bartenbach RJR*		*6xxz RJR*	19
Nata	*Nata M30 and M39*		*6xxz Nata M3x*	21
LED Halter 430 / LED Holder 430				
Basishalter / Standard holders			*4xx Typ xx*	23
Almeco	*A1 Fixing System*	*108n/w, DKL97/194, SQ120*	*4xx Typ A1*	25
Bartenbach	*RJR*		*4xx Typ Z1*	30
Carclo	*26,5mm lense*		*4xx Typ C2 / C3*	31
	Newton		*4xx Typ C1*	32
Fraen	*FNL-N1-75*		*4xx Typ F1*	34
Gaggione	*LLR01N*		*4xx Typ G1*	36
	LLR05N		*4xx Typ G2*	37
	LLC 05 / 15 / 25		*4xx Typ K3*	39
	LLC66 / LLC79		*4xx Typ Z1*	41
Jordan	*Serie 75*		*4xx Typ Z1*	43
Khatod	*Cosmo*		*4xx Typ K3 / Z1*	45
	Easy, Easy Assymetric		*4xx Typ Z2 / Z3*	47
	PL 50 SIL		*4xx Typ K2*	51
	SiO 3 / SiO 3 Junior		*4xx Typ K1*	52
	SIR 50		*4xx Typ K3*	54
Ledil	*2x2MX*		*4xx Typ 2x2MX HV*	55
	Clamp System	*Angela, Angelette, Angelina, Molly, Ronda*	*4xx Typ L1 / L2 / L3*	57
	Hekla System	*Barbara-G2, Mirella-G2, Brooke-G2, Carmen, Ronda, Winnie, Zorya*	*4xx Typ L8*	59
	Lena		*4xx Typ L1 / L2 / L3*	61
	PF-System	*Barbara, Mirella*	*4xx Typ L1 / L2*	63
	Saga		*4xx Typ L6*	65
	Stella L1	*Stella A*	*4xx Typ L1*	66
	Stella L4	*Stella HB, HB WWW, Fresnel,RS, G2-VSM*	*4xx Typ L4*	67
	Stella Z1	*Stella T4, VSM, DWC2, G2-T2, G2-T3, G2-T4*	*4xx Typ Z1*	68
	Winnie		*4xx Typ L5*	70
	Zorya		*4xx Typ L7*	72
Ledlink	*CEW / CHQ series*		*4xx Typ LL1*	74
Nata	*M30*		*4xx Typ N1*	75
Mechatronix	*High Bay Cooler*		*4xx Typ M1 / M2*	76
Zhaga	*Book 3*		*4xx Typ Z1*	77

Ist Ihre COB oder die gewünschte Bauform nicht aufgeführt?
Bitte sprechen Sie uns an.
If your COB or requested shape is not listed, please contact us.

Die dargestellten Halter / Reflektor Kombinationen zeigen lediglich die technische Machbarkeit. Technische Daten und Montagehinweise sind in unserem Technical Guide LED Halter Serie 430 und 630 aufgeführt.
Die Kabelaustritte an den Haltern sind abhängig vom verwendeten COB.
Optische Daten und Datenblätter gibt es auf Anfrage nach Verfügbarkeit beim Reflektorhersteller.
The illustrated holder / reflector combinations only show the technical feasibility.
Technical data and mounting instructions are listed in our Technical Guide LED holder series 430 and 630.
The cable exits of the holders are pending on the COB.
Optical data and datasheets are available upon request and availability by the reflector manufacturer.

Die Informationen in diesem Dokument sind ohne Gewähr und können ohne Vorankündigung geändert werden.
The information in this document is provided without liability and subject to change without notice.

COB HALTER HYBRID
COB HOLDER HYBRID

630

BENDER +WIRTH

Gehäusetyp: Housing:	**LowProfile**	**Größe / Size : 44/50 mm** **Höhe / Height : 3,4 mm**
Beispiele für passende Optiken examples of suitable optics	**LEDiL STELLA-T4, -VSM, -DWC2, -G2-T2, -G2-T3, -G2-T4** **KHATOD COSMO 70/90mm**	

633a/47590 (2 : 1) Version 1: 633x, 634x, 637x, 638x, 641x, 652x, 660x

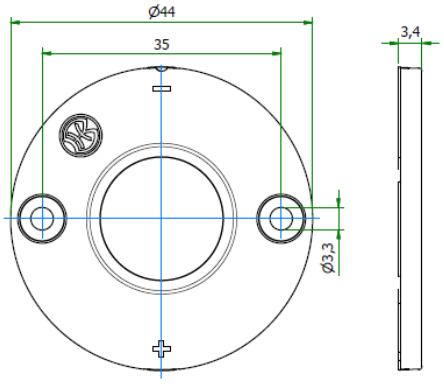

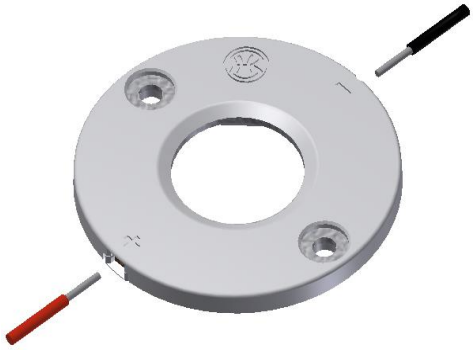

631a/47584 (2 : 1) Version 2: 631x, 632x, 639x, 663x

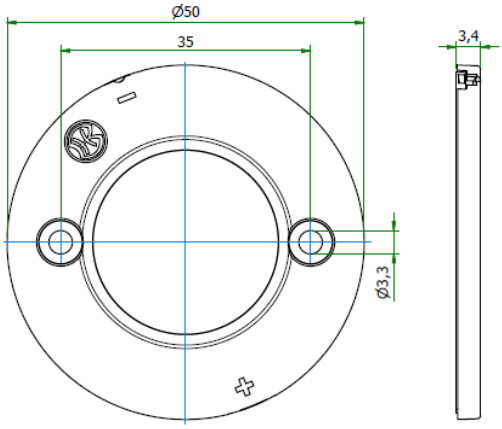

Bemessungsspannung rated voltage	**Standard 250V DC** **optional 450V DC**	**Zulässige COB Abmessungen** Permissible COB dimensions
Bemessungsstrom rated current	**5 A**	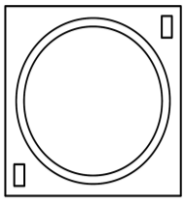 **siehe Einzeldatenblätter im Online Katalog** see data sheets at our web catalogue
Bemessungstemperatur rated operating temperature	**T 120**	
Befestigung fixing	**2 Schrauben M3** 2 screws M3	
max. Drehmonent max. torque	**0,5 Nm**	
Material des Halters material of the holder	**PBT / Mikanit** PBT / Mica	**Zertifikate / certificates**
Kontaktmaterial contactmaterial	**CuSn** CuSn	**Ausweis-Nr.** **File E4729**

Weitere technische Daten und Montagehinweise sind im Technical Guide COB Halterserie 630 enthalten.
Further technical details and mounting instructions are part of the Technical Guide COB holder series 630.

Teilumhüllter Halter für folgende COBs / unenclosed holder for the following COBs:			
Hersteller supplier	**COB Typ** COB Type	**Teile-Nr.** part no.	**Haltervariante** variant of holder
Luminus	CXM-3-xC	**47659**	COB Holder Hybrid 634a LowProfile
Luminus	CHM-4-BH / CXM-4-xC	**47659**	COB Holder Hybrid 634a LowProfile
Luminus	CHM-6-BH / CXM-6-xC	**47659**	COB Holder Hybrid 634a LowProfile
Luminus	CIM/CLM/CXM-9-xC	**47659**	COB Holder Hybrid 634a LowProfile
Luminus	CHM-9-BH	**47590**	COB Holder Hybrid 633a LowProfile
Luminus	CXM-11-xC	**47590**	COB Holder Hybrid 633a LowProfile
Luminus	CGM/CIM/CLM/CXM-14-xC	**47590**	COB Holder Hybrid 633a LowProfile
Luminus	CXM-18 Gen6	**47584**	COB Holder Hybrid 631a LowProfile
Luminus	CGM/CIM/CLM/CXM-22-xC	**47584**	COB Holder Hybrid 631a LowProfile
Luminus	CDM-6 / CDM-9Gen1 DtW	**47894**	COB Holder Hybrid 652b LowProfile
Luminus	CDM-9 Gen2 DtW	**47860**	COB Holder Hybrid 632b LowProfile
Luminus	CDM-14/CDM-18 DtW	**47860**	COB Holder Hybrid 632b LowProfile

COB HALTER HYBRID
COB HOLDER HYBRID

630

BENDER +WIRTH

Gehäusetyp: Housing:	**Bayonet50**	**Größe / Size : 50 mm** **Höhe / Height : 4,9 mm**
Beispiele für passende Optiken examples of suitable optics	**LEDiL ANGELA-B, ANGELINA-B, ANGELETTE-B, ZORYA-B, ADELIA-B 50/70/110** **GAGGIONE LLR07M, LLR27M, HADAR70H41*** **HERCULUX KIRIN HOLDER D50**	

633a/47420 (2 : 1)

Version 1: 633x, 634x, 637x, 638x, 641x, 652x, 660x

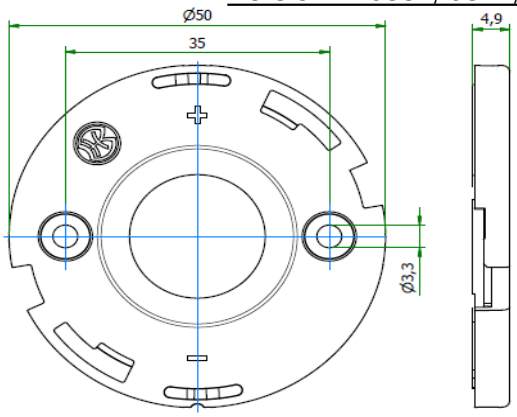

631a/47512 (2 : 1)

Version 2: 631x, 632x, 639x, 663x

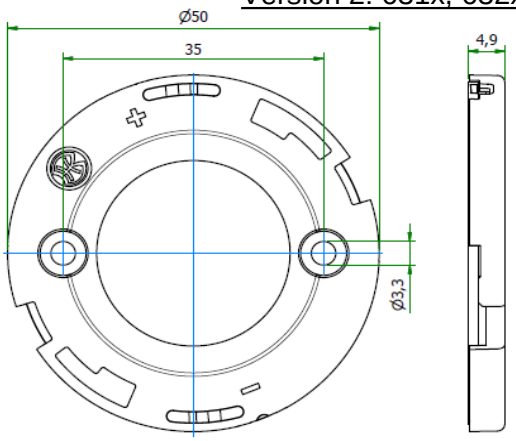

Bemessungsspannung rated voltage	**Standard 250V DC** **optional 450V DC**	
Bemessungsstrom rated current	**5 A**	
Bemessungstemperatur rated operating temperature	**T 120**	
Befestigung fixing	**2 Schrauben M3** 2 screws M3	
max. Drehmonent max. torque	**0,5 Nm**	
Material des Halters material of the holder	**PBT / Mikanit** PBT / Mica	
Kontaktmaterial contactmaterial	**CuSn** CuSn	

Zulässige COB Abmessungen
Permissible COB dimensions

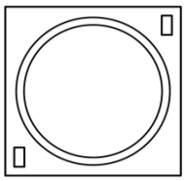

siehe Einzeldatenblätter im Online Katalog

see data sheets at our web catalogue

Zertifikate / certificates

Ausweis-Nr.

File E4729

Weitere technische Daten und Montagehinweise sind im Technical Guide COB Halterserie 630 enthalten.
Further technical details and mounting instructions are part of the Technical Guide COB holder series 630.

Teilumhüllter Halter für folgende COBs / unenclosed holder for the following COBs:				
Hersteller supplier	**COB Typ** COB Type	**Teile-Nr.** part no.	**Haltervariante** variant of holder	
Luminus	CXM-3-xC	**47412**	COB Holder Hybrid 634a	Bayonet50
Luminus	CHM-4-BH / CXM-4-xC	**47412**	COB Holder Hybrid 634a	Bayonet50
Luminus	CHM-6-BH / CXM-6-xC	**47412**	COB Holder Hybrid 634a	Bayonet50
Luminus	CIM/CLM/CXM-9-xC	**47412**	COB Holder Hybrid 634a	Bayonet50
Luminus	CHM-9-BH	**47420**	COB Holder Hybrid 633a	Bayonet50
Luminus	CXM-11-xC	**47420**	COB Holder Hybrid 633a	Bayonet50
Luminus	CGM/CIM/CLM/CXM-14-xC	**47420**	COB Holder Hybrid 633a	Bayonet50
Luminus	CXM-18 Gen6	**47512**	COB Holder Hybrid 631a	Bayonet50
Luminus	CGM/CIM/CLM/CXM-22-xC	**47512**	COB Holder Hybrid 631a	Bayonet50
Luminus	CDM-6 / CDM-9Gen1 DtW	**47890**	COB Holder Hybrid 652b	Bayonet50
Luminus	CDM-9 Gen2 DtW	**47857**	COB Holder Hybrid 632b	Bayonet50
Luminus	CDM-14/CDM-18 DtW	**47857**	COB Holder Hybrid 632b	Bayonet50

COB HALTER HYBRID
COB HOLDER HYBRID

630

BENDER +WIRTH

Gehäusetyp: Housing:	**Bayonet50G**	**Größe / Size : 50 mm** **Höhe / Height : 4,5 mm**

Beispiele für passende Optiken examples of suitable optics	**GAGGIONE HADAR70H10* (-ZOOM)** **GAGGIONE LLC66 / LLC79 / SIRIUS50 ZOOM** **GAGGIONE VEGA50 / UFO45 / UFO67**

Version 1: 633x, 634x, 637x, 638x, 641x, 652x, 660x

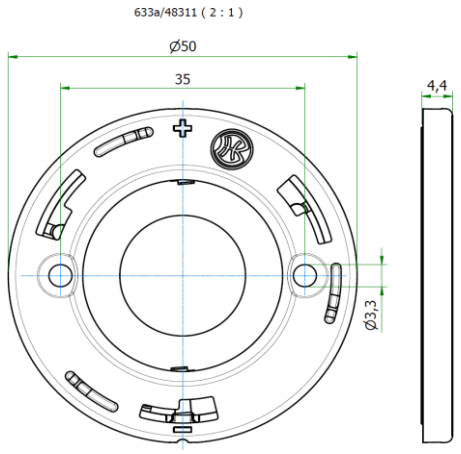

Version 2: 631x, 632x, 639x, 663x

Diese Version ist nicht umgesetzt. Bei Bedarf bitte melden Sie sich bei uns.
This version is not established. Please contact us on request.

Spezielle Schraube mit flachem Kopf erforderlich
Special flat head screw required

e.g. 48279
M3 x 8mm

Bemessungsspannung rated voltage	**Standard 80V DC** **optional 450V DC**
Bemessungsstrom rated current	**5 A**
Bemessungstemperatur rated operating temperature	**T 120**
Befestigung fixing	**2 Schrauben M3** 2 screws M3
max. Drehmonent max. torque	**0,3 Nm**
Material des Halters material of the holder	**PBT / Mikanit** PBT / Mica
Kontaktmaterial contactmaterial	**CuSn** CuSn

Zulässige COB Abmessungen
Permissible COB dimensions

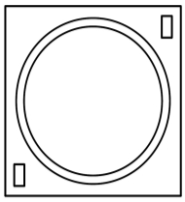

siehe Einzeldatenblätter im Online Katalog

see data sheets at our web catalogue

Zertifikate / certificates

Ausweis-Nr.

File E4729

Weitere technische Daten und Montagehinweise sind im Technical Guide COB Halterserie 630 enthalten.
Further technical details and mounting instructions are part of the Technical Guide COB holder series 630.

Teilumhüllter Halter für folgende COBs / unenclosed holder for the following COBs:			
Hersteller supplier	**COB Typ** COB Type	**Teile-Nr.** part no.	**Haltervariante** variant of holder
Luminus	CXM-3-xC	**48310**	COB Holder Hybrid 634a Bayonet50G
Luminus	CHM-4-BH / CXM-4-xC	**48310**	COB Holder Hybrid 634a Bayonet50G
Luminus	CHM-6-BH / CXM-6-xC	**48310**	COB Holder Hybrid 634a Bayonet50G
Luminus	CIM/CLM/CXM-9-xC	**48310**	COB Holder Hybrid 634a Bayonet50G
Luminus	CHM-9-BH	**48311**	COB Holder Hybrid 633a Bayonet50G
Luminus	CXM-11-xC	**48311**	COB Holder Hybrid 633a Bayonet50G
Luminus	CGM/CIM/CLM/CXM-14-xC	**48311**	COB Holder Hybrid 633a Bayonet50G
Luminus	CXM-18 Gen6	**on request**	Werkzeug fehlt / Tooling required
Luminus	CGM/CIM/CLM/CXM-22-xC	**on request**	Werkzeug fehlt / Tooling required
Luminus	CDM-6 / CDM-9Gen1 DtW	**48355**	COB Holder Hybrid 652b Bayonet50G
Luminus	CDM-9 Gen2 DtW	**on request**	Werkzeug fehlt / Tooling required
Luminus	CDM-14/CDM-18 DtW	**on request**	Werkzeug fehlt / Tooling required

COB HALTER HYBRID
COB HOLDER HYBRID

630

BENDER +WIRTH

Gehäusetyp: Housing:	**Hekla**	**Größe / Size : 44/50 mm** **Höhe / Height : 5,5 mm**
Beispiele für passende Optiken examples of suitable optics	**LEDiL BARBARA-G2, MIRELLA-G2, BROOKE-G2, CARMEN 50/70, ZORYA-C** **LEDiL ADELIA-C 50/70/110, ILONA/ILONA ZOOM, RONDA-C, WINNIE-C** **LEDiL AMY/AMY ZOOM (-C) 50/70, YASMEEN/YASMEEN ZOOM (-C) 50/70**	

633a/47495 (2 : 1) Version 1: 633x, 634x, 637x, 638x, 641x, 652x, 660x

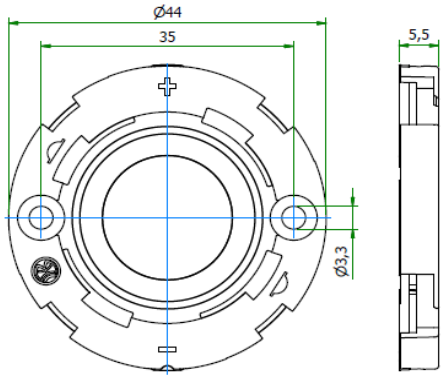

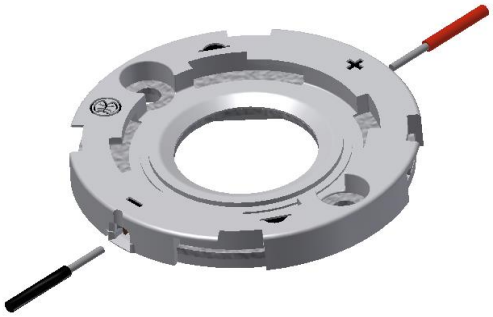

663a/48366 (2 : 1) Version 2: 631x, 632x, 639x, 663x

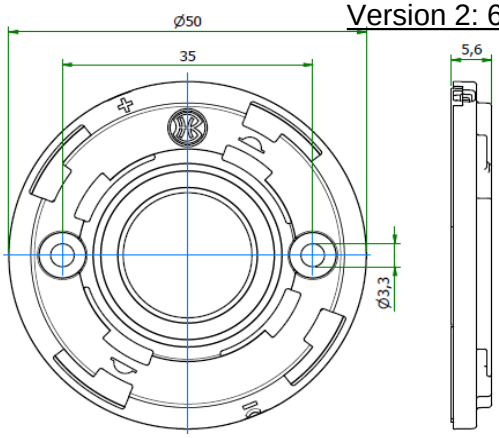

Bemessungsspannung rated voltage	**Standard 250V DC** **optional 450V DC**	**Zulässige COB Abmessungen** Permissible COB dimensions
Bemessungsstrom rated current	**5 A**	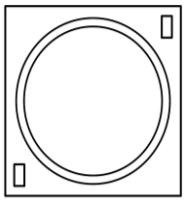 **siehe Einzeldatenblätter im Online Katalog** see data sheets at our web catalogue
Bemessungstemperatur rated operating temperature	**T 120**	
Befestigung fixing	**2 Schrauben M3** 2 screws M3	
max. Drehmonent max. torque	**0,5 Nm**	
Material des Halters material of the holder	**PBT / Mikanit** PBT / Mica	**Zertifikate / certificates**
Kontaktmaterial contactmaterial	**CuSn** CuSn	**Ausweis-Nr.** **File E4729**

Weitere technische Daten und Montagehinweise sind im Technical Guide COB Halterserie 630 enthalten.
Further technical details and mounting instructions are part of the Technical Guide COB holder series 630.

Teilumhüllter Halter für folgende COBs / unenclosed holder for the following COBs:			
Hersteller supplier	**COB Typ** COB Type	**Teile-Nr.** part no.	**Haltervariante** variant of holder
Luminus	CXM-3-xC	**47505**	COB Holder Hybrid 634a Hekla
Luminus	CHM-4-BH / CXM-4-xC	**47505**	COB Holder Hybrid 634a Hekla
Luminus	CHM-6-BH / CXM-6-xC	**47505**	COB Holder Hybrid 634a Hekla
Luminus	CIM/CLM/CXM-9-xC	**47505**	COB Holder Hybrid 634a Hekla
Luminus	CHM-9-BH	**47495**	COB Holder Hybrid 633a Hekla
Luminus	CXM-11-xC	**47495**	COB Holder Hybrid 633a Hekla
Luminus	CGM/CIM/CLM/CXM-14-xC	**47495**	COB Holder Hybrid 633a Hekla
Luminus	CXM-18 Gen6	**48219**	COB Holder Hybrid 631a Hekla XL
Luminus	CGM/CIM/CLM/CXM-22-xC	**48219**	COB Holder Hybrid 631a Hekla XL
Luminus	CDM-6 / CDM-9Gen1 DtW	**47892**	COB Holder Hybrid 652b Hekla
Luminus	CDM-9 Gen2 DtW	**48184**	COB Holder Hybrid 632b Hekla XL
Luminus	CDM-14/CDM-18 DtW	**48184**	COB Holder Hybrid 632b Hekla XL

Gehäusetyp: Housing:	Hekla	Größe / Size : 44/50 mm Höhe / Height : 5,5 mm
Beispiele für passende Optiken examples of suitable optics	LEDiL BARBARA-G2, MIRELLA-G2, BROOKE-G2, CARMEN 50/70, ZORYA-C LEDiL ADELIA-C 50/70/110, ILONA/ILONA ZOOM, RONDA-C, WINNIE-C LEDiL AMY/AMY ZOOM (-C) 50/70, YASMEEN/YASMEEN ZOOM (-C) 50/70	

Ø 70 mm
BARBARA-G2

Ø 70 mm

Ø 70 mm

Ø 110 mm

Ø 45 mm
BROOKE-G2

Ø 50 mm
MIRELLA-G2

Ø 50 mm
ADELY

Ø 50 mm

Ø 75 mm
ADELIA

Ø 55 mm
incl. ZORYA-ADAPTER-HEKLA
ZORYA

Ø 50 mm

Ø 70 mm
(incl. CARMEN-HLD-C)
CARMEN

RONDA
incl. RONDA-HLD-C

Ø54 mm

WINNIE
incl. WINNIE-HLD-C

Ø 50 mm

AMY &
AMY-ZOOM
incl. AMY-HLD-C

Ø 110 mm

Ø 70 mm

Ø 50 mm

YASMEEN &
YASMEEN-ZOOM
incl. YASMEEN-HLD-C

Ø 70 mm

Ø 50 mm

ILONA &
ILONA-ZOOM

Ø 50 mm

COB HALTER HYBRID
COB HOLDER HYBRID

630

BENDER +WIRTH

Gehäusetyp: Housing:	**Bayonet35**	**Größe / Size : 32mm** **Höhe / Height : 5,3 / 3,6 mm**

Beispiele für passende Optiken examples of suitable optics	**LEDiL AMY/ AMY ZOOM (-B), YASMEEN / YASMEEN ZOOM (-B)** **GAGGIONE HADAR70H40* (-ZOOM)** **HERCULUX KIRIN HOLDER D35**

Version 1 Bayonet35/20 : 634x, 652x, 660x, 667x

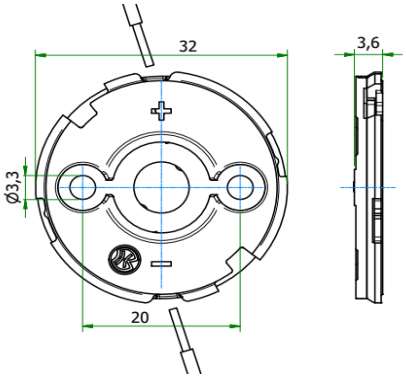

Spezielle Schraube mit flachem Kopf erforderlich
Special flat head screw required

e.g. 48279
M3 x 8mm

Bemessungsspannung rated voltage	**Standard 250V DC** **optional 450V DC**
Bemessungsstrom rated current	**5 A**
Bemessungstemperatur rated operating temperature	**T 120**
Befestigung fixing	**2 Schrauben M3** 2 screws M3
max. Drehmonent max. torque	**0,3 Nm**
Material des Halters material of the holder	**PBT / Mikanit** PBT / Mica
Kontaktmaterial contactmaterial	**CuSn** CuSn

Zulässige COB Abmessungen
Permissible COB dimensions

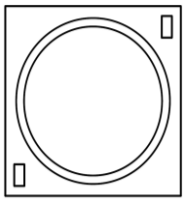

siehe Einzeldatenblätter im Online Katalog

see data sheets at our web catalogue

Zertifikate / certificates

Ausweis-Nr.

File E4729

Weitere technische Daten und Montagehinweise sind im Technical Guide COB Halterserie 630 enthalten.
Further technical details and mounting instructions are part of the Technical Guide COB holder series 630.

Teilumhüllter Halter für folgende COBs / unenclosed holder for the following COBs:				
Hersteller supplier	**COB Typ** COB Type	**Teile-Nr.** part no.	**Haltervariante** variant of holder	
Luminus	CXM-3-xC	**49039**	COB Holder Hybrid 634a	Bayonet35/20
Luminus	CHM-4-BH / CXM-4-xC	**49039**	COB Holder Hybrid 634a	Bayonet35/20
Luminus	CHM-6-BH / CXM-6-xC	**49039**	COB Holder Hybrid 634a	Bayonet35/20
Luminus	CIM/CLM/CXM-9-xC	**49039**	COB Holder Hybrid 634a	Bayonet35/20
Luminus	CDM-6 / CDM-9Gen1 DtW	**49040**	COB Holder Hybrid 652b	Bayonet35/20

COB HALTER HYBRID
COB HOLDER HYBRID

630

BENDER +WIRTH

Gehäusetyp: Housing:	**3Hook**	**Größe / Size : 50 mm** **Höhe / Height : 5,9 mm**
Beispiele für passende Optiken examples of suitable optics	**LEDiL ANGELA, ANGELINA, ANGELETTE** **LEDiL MOLLY, RONDA (HOLDER A)** **CARCLO S1**	

Version 1: 633x, 634x, 637x, 638x, 641x, 652x, 660x

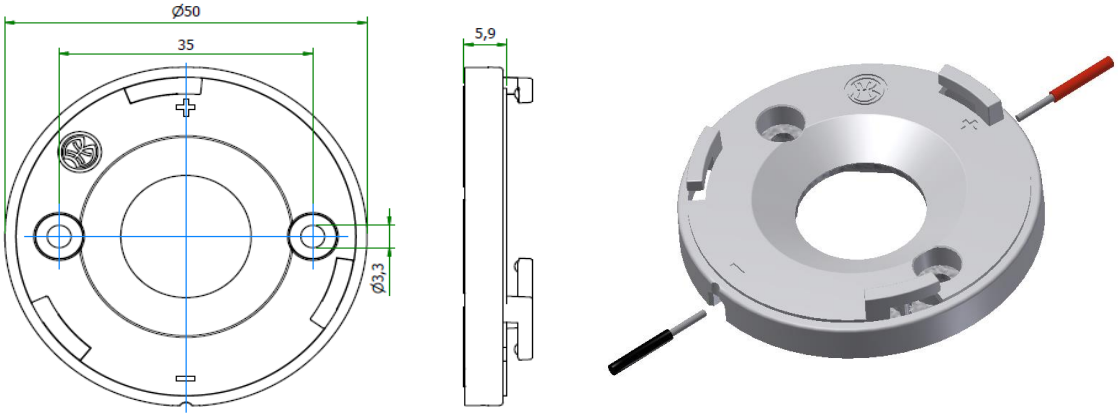

Version 2: 631x, 632x, 639x, 663x

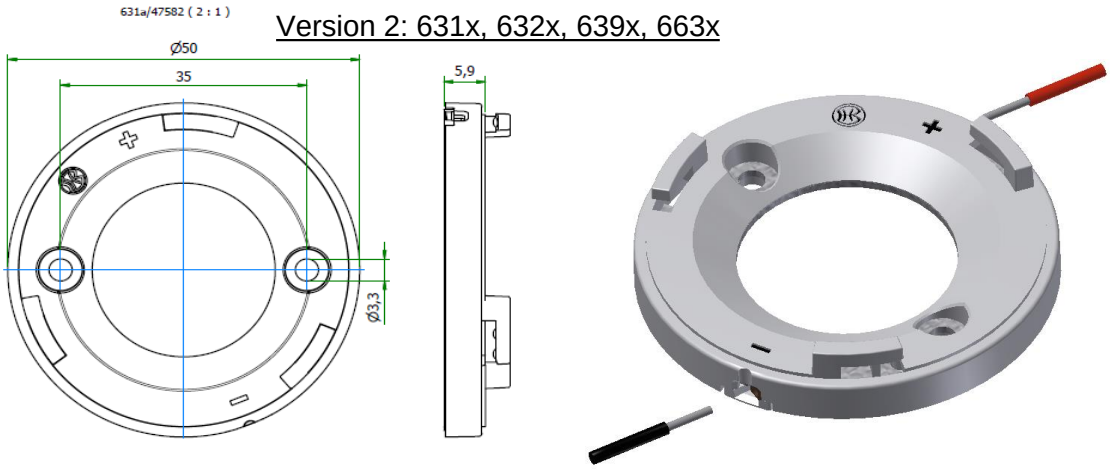

Bemessungsspannung rated voltage	**Standard 250V DC** **optional 450V DC**
Bemessungsstrom rated current	**5 A**
Bemessungstemperatur rated operating temperature	**T 120**
Befestigung fixing	**2 Schrauben M3** 2 screws M3
max. Drehmonent max. torque	**0,5 Nm**
Material des Halters material of the holder	**PBT / Mikanit** PBT / Mica
Kontaktmaterial contactmaterial	**CuSn** CuSn

Zulässige COB Abmessungen
Permissible COB dimensions

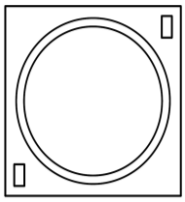

siehe Einzeldatenblätter im Online Katalog

see data sheets at our web catalogue

Zertifikate / certificates

Ausweis-Nr.

File E4729

Weitere technische Daten und Montagehinweise sind im Technical Guide COB Halterserie 630 enthalten.
Further technical details and mounting instructions are part of the Technical Guide COB holder series 630.

Teilumhüllter Halter für folgende COBs / unenclosed holder for the following COBs:			
Hersteller supplier	**COB Typ** COB Type	**Teile-Nr.** part no.	**Haltervariante** variant of holder
Luminus	CXM-3-xC	**47441**	COB Holder Hybrid 634a 3Hook
Luminus	CHM-4-BH / CXM-4-xC	**47441**	COB Holder Hybrid 634a 3Hook
Luminus	CHM-6-BH / CXM-6-xC	**47441**	COB Holder Hybrid 634a 3Hook
Luminus	CIM/CLM/CXM-9-xC	**47441**	COB Holder Hybrid 634a 3Hook
Luminus	CHM-9-BH	**47562**	COB Holder Hybrid 633a 3Hook
Luminus	CXM-11-xC	**47562**	COB Holder Hybrid 633a 3Hook
Luminus	CGM/CIM/CLM/CXM-14-xC	**47562**	COB Holder Hybrid 633a 3Hook
Luminus	CXM-18 Gen6	**47582**	COB Holder Hybrid 631a 3Hook
Luminus	CGM/CIM/CLM/CXM-22-xC	**47582**	COB Holder Hybrid 631a 3Hook
Luminus	CDM-6 / CDM-9Gen1 DtW	**47891**	COB Holder Hybrid 652b 3Hook
Luminus	CDM-9 Gen2 DtW	**47858**	COB Holder Hybrid 632b 3Hook
Luminus	CDM-14/CDM-18 DtW	**47858**	COB Holder Hybrid 632b 3Hook

COB HALTER HYBRID
COB HOLDER HYBRID

630

BENDER +WIRTH

Gehäusetyp: Housing:	**Lena**	**Größe / Size : 50 mm** **Höhe / Height : 7,7 mm**
Beispiele für passende Optiken examples of suitable optics	**LEDiL LENA, LENINA**	

Version 1: 633x, 634x, 637x, 638x, 641x, 652x, 660x

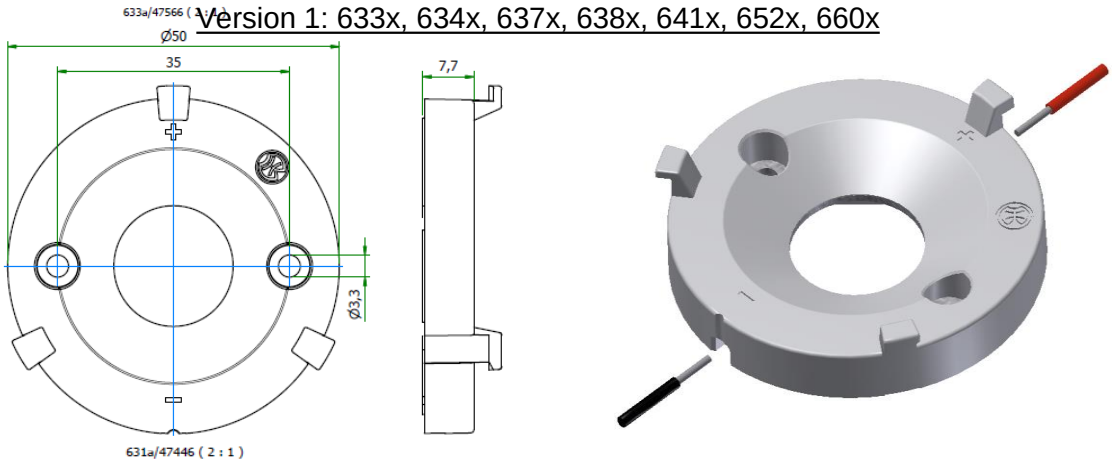

Version 2: 631x, 632x, 639x, 663x

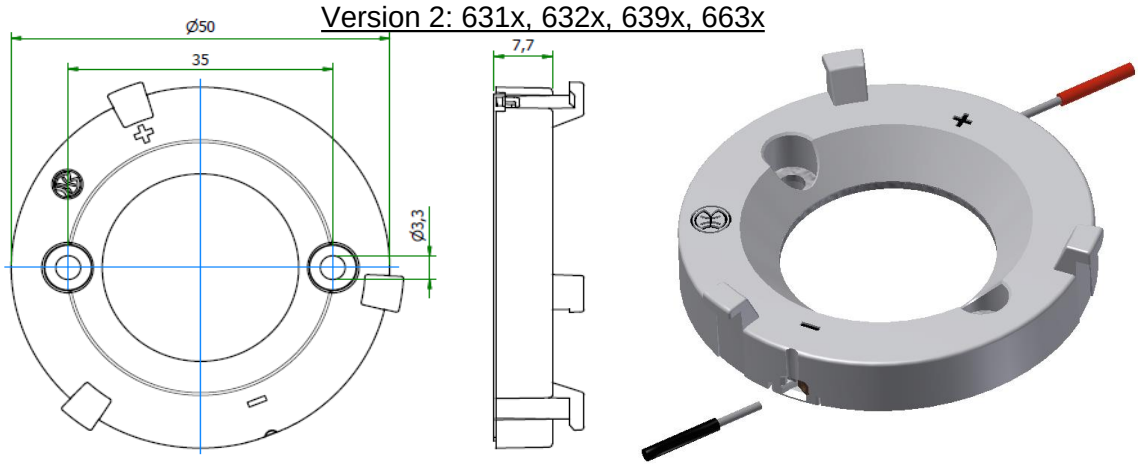

Bemessungsspannung rated voltage	**Standard 250V DC** **optional 450V DC**	**Zulässige COB Abmessungen** Permissible COB dimensions
Bemessungsstrom rated current	**5 A**	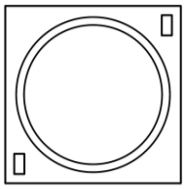 **siehe Einzeldatenblätter im Online Katalog** see data sheets at our web catalogue
Bemessungstemperatur rated operating temperature	**T 120**	
Befestigung fixing	**2 Schrauben M3** 2 screws M3	
max. Drehmonent max. torque	**0,5 Nm**	
Material des Halters material of the holder	**PBT / Mikanit** PBT / Mica	**Zertifikate / certificates**
Kontaktmaterial contactmaterial	**CuSn** CuSn	**Ausweis-Nr.** **File E4729**

Weitere technische Daten und Montagehinweise sind im Technical Guide COB Halterserie 630 enthalten.
Further technical details and mounting instructions are part of the Technical Guide COB holder series 630.

Teilumhüllter Halter für folgende COBs / unenclosed holder for the following COBs:			
Hersteller supplier	**COB Typ** COB Type	**Teile-Nr.** part no.	**Haltervariante** variant of holder
Luminus	CXM-3-xC	**47444**	COB Holder Hybrid 634a Lena
Luminus	CHM-4-BH / CXM-4-xC	**47444**	COB Holder Hybrid 634a Lena
Luminus	CHM-6-BH / CXM-6-xC	**47444**	COB Holder Hybrid 634a Lena
Luminus	CIM/CLM/CXM-9-xC	**47444**	COB Holder Hybrid 634a Lena
Luminus	CHM-9-BH	**47566**	COB Holder Hybrid 633a Lena
Luminus	CXM-11-xC	**47566**	COB Holder Hybrid 633a Lena
Luminus	CGM/CIM/CLM/CXM-14-xC	**47566**	COB Holder Hybrid 633a Lena
Luminus	CXM-18 Gen6	**47446**	COB Holder Hybrid 631a Lena
Luminus	CGM/CIM/CLM/CXM-22-xC	**47446**	COB Holder Hybrid 631a Lena
Luminus	CDM-6 / CDM-9Gen1 DtW	**47893**	COB Holder Hybrid 652b Lena
Luminus	CDM-9 Gen2 DtW	**47859**	COB Holder Hybrid 632b Lena
Luminus	CDM-14/CDM-18 DtW	**47859**	COB Holder Hybrid 632b Lena

COB HALTER HYBRID
COB HOLDER HYBRID

630

BENDER +WIRTH

Gehäusetyp: Housing:	**RJR**	**Größe / Size : 61,5 mm** **Höhe / Height : 6,5 mm**
Beispiele für passende Optiken examples of suitable optics	**BARTENBACH RJR OPTIC**	

Version 1: 633x, 634x, 637x, 638x, 641x, 652x, 660x

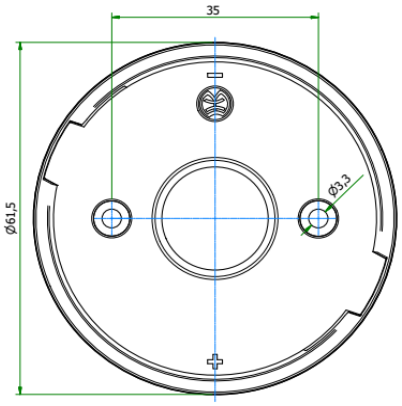

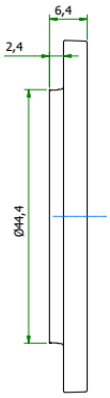

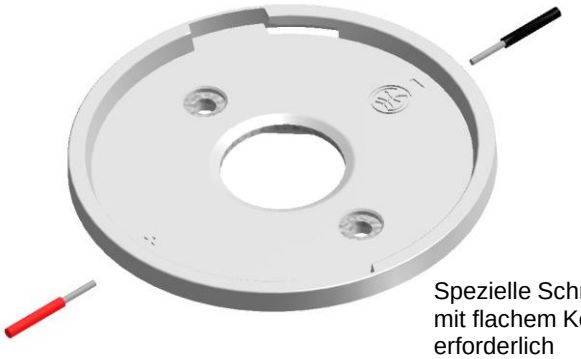

Spezielle Schraube mit flachem Kopf erforderlich
Special flat head screw required

e.g. 48279
M3 x 8mm

Version 2: 631x, 632x, 639x, 663x

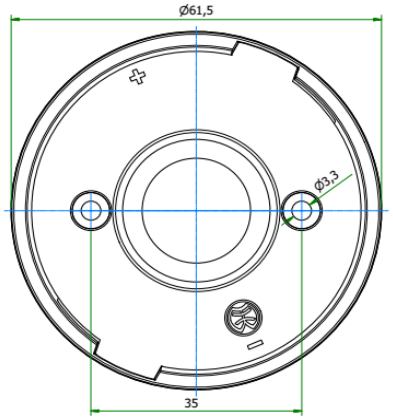

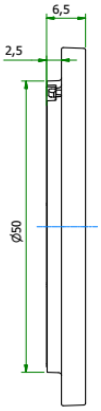

Bemessungsspannung rated voltage	**Standard 250V DC** **optional 450V DC**
Bemessungsstrom rated current	**5 A**
Bemessungstemperatur rated operating temperature	**T 120**
Befestigung fixing	**2 Schrauben M3** 2 screws M3
max. Drehmonent max. torque	**0,5 Nm**
Material des Halters material of the holder	**PBT / Mikanit** PBT / Mica
Kontaktmaterial contactmaterial	**CuSn** CuSn

Zulässige COB Abmessungen
Permissible COB dimensions

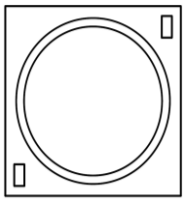

siehe Einzeldatenblätter im Online Katalog

see data sheets at our web catalogue

Zertifikate / certificates

Ausweis-Nr. 40050075

File E472943

Weitere technische Daten und Montagehinweise sind im Technical Guide COB Halterserie 630 enthalten.
Further technical details and mounting instructions are part of the Technical Guide COB holder series 630.

COB HALTER HYBRID
COB HOLDER HYBRID

630

BENDER +WIRTH

Teilumhüllter Halter für folgende COBs / unenclosed holder for the following COBs:			
Hersteller supplier	**COB Typ** COB Type	**Teile-Nr.** part no.	**Haltervariante** variant of holder
Luminus	CXM-11-xC	**48803**	COB Holder Hybrid 633a RJR
Luminus	CGM/CIM/CLM/CXM-14-xC	**48803**	COB Holder Hybrid 633a RJR
Luminus	CXM-18 Gen6	**on request**	Werkzeug fehlt / Tooling required
Luminus	CDM-14/CDM-18 DtW	**48814**	COB Holder Hybrid 632b RJR
Ist Ihre COB nicht aufgeführt? Bitte sprechen Sie uns an. If your COB is not listed, please contact us.			

COB HALTER HYBRID
COB HOLDER HYBRID

630

BENDER +WIRTH

Gehäusetyp: Housing:	**NATA**	**Größe / Size : 44/50 mm** **Höhe / Height : 5,8 mm**
Beispiele für passende Optiken examples of suitable optics	**NATA M30 e.g. 1687M,1709M,1-0788M etc.** **NATA M39 e.g. 2-1672M, 2-1674M, 2-2010M etc**	

Version 1 M30 : 633x, 634x, 637x, 638x, 641x, 652x, 660x

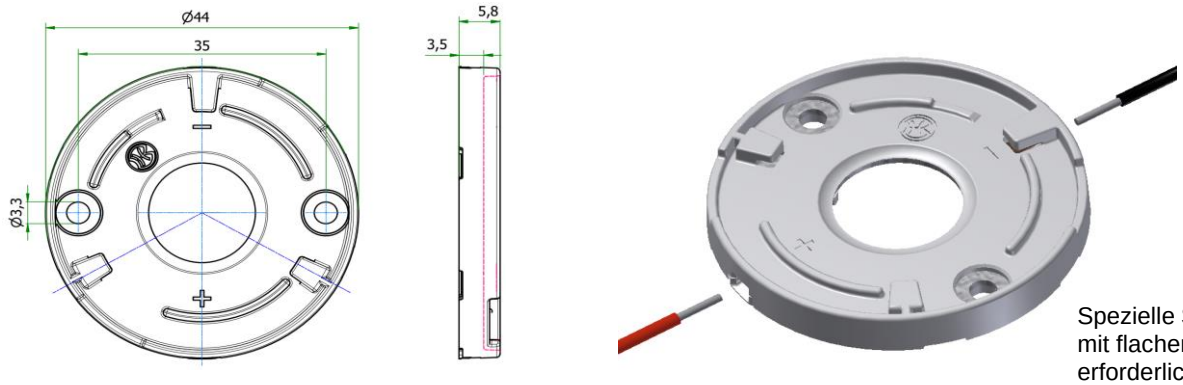

Spezielle Schraube mit flachem Kopf erforderlich
Special flat head screw required

e.g. 48279
M3 x 8mm

Version 2 M39 : 631x, 632x, 639x, 663x

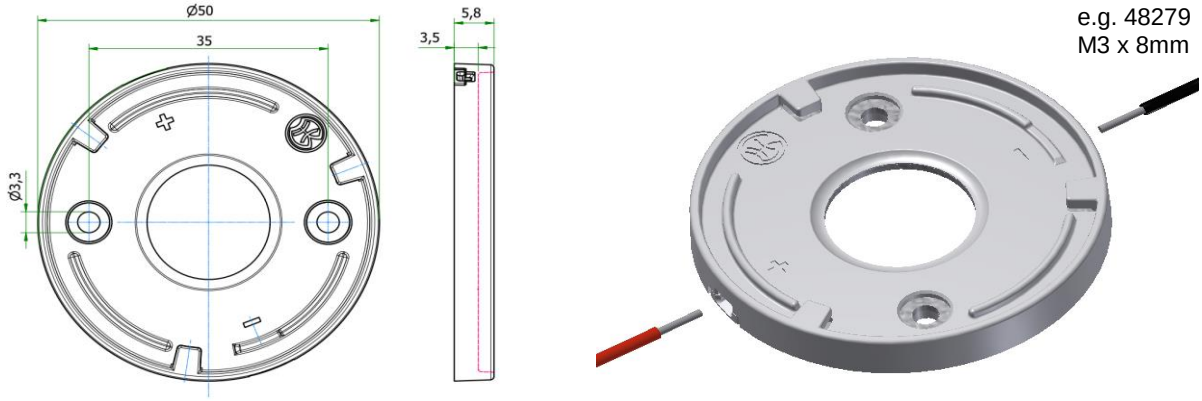

Bemessungsspannung rated voltage	**Standard 250V DC** **optional 450V DC**
Bemessungsstrom rated current	**5 A**
Bemessungstemperatur rated operating temperature	**T 120**
Befestigung fixing	**2 Schrauben M3** 2 screws M3
max. Drehmonent max. torque	**0,5 Nm**
Material des Halters material of the holder	**PBT / Mikanit** PBT / Mica
Kontaktmaterial contactmaterial	**CuSn** CuSn

Zulässige COB Abmessungen
Permissible COB dimensions

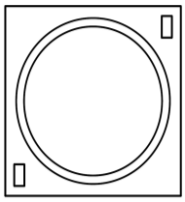

siehe Einzeldatenblätter im Online Katalog

see data sheets at our web catalogue

Zertifikate / certificates

DVE **Ausweis-Nr. 40050075**

c UL us **File E472943**

Weitere technische Daten und Montagehinweise sind im Technical Guide COB Halterserie 630 enthalten.
Further technical details and mounting instructions are part of the Technical Guide COB holder series 630.

COB HALTER HYBRID
COB HOLDER HYBRID

630

BENDER +WIRTH

Teilumhüllter Halter für folgende COBs / unenclosed holder for the following COBs:				
Hersteller supplier	**COB Typ** COB Type	**Teile-Nr.** part no.	**Haltervariante** variant of holder	
Luminus	CHM-6-BH / CXM-6-xC	**48924**	COB Holder Hybrid 634a	Nata M30
Luminus	CIM/CLM/CXM-9-xC	**48924**	COB Holder Hybrid 634a	Nata M30
Luminus	CHM-9-BH	**48923**	COB Holder Hybrid 633a	Nata M30
Luminus	CXM-11-xC	**48923**	COB Holder Hybrid 633a	Nata M30
Luminus	CGM/CIM/CLM/CXM-14-xC	**48923**	COB Holder Hybrid 633a	Nata M30
Luminus	CDM-6 / CDM-9Gen1 DtW	**on request**	COB Holder Hybrid 652b	Nata M30
Luminus	CDM-9 Gen2 DtW	**on request**	COB Holder Hybrid 632b	Nata M39
Luminus	CDM-14/CDM-18 DtW	**on request**	COB Holder Hybrid 632b	Nata M39
Ist Ihre COB nicht aufgeführt? Bitte sprechen Sie uns an. If your COB is not listed, please contact us.				

Basishalter für Anwendungen, in denen keine besondere Anbindung zur Optik erforderlich ist.
Basic holders for applications without specific connection requirements to the optical system

Weitere Details unter More details at	www.bender-wirth.de	**Zertifikate /** certificates
LED Halter B+W LED Holder B+W	4xx / Typ xx	**Ausweis-Nr.** **40041342** **File** **E472943**

4xx / Typ xx

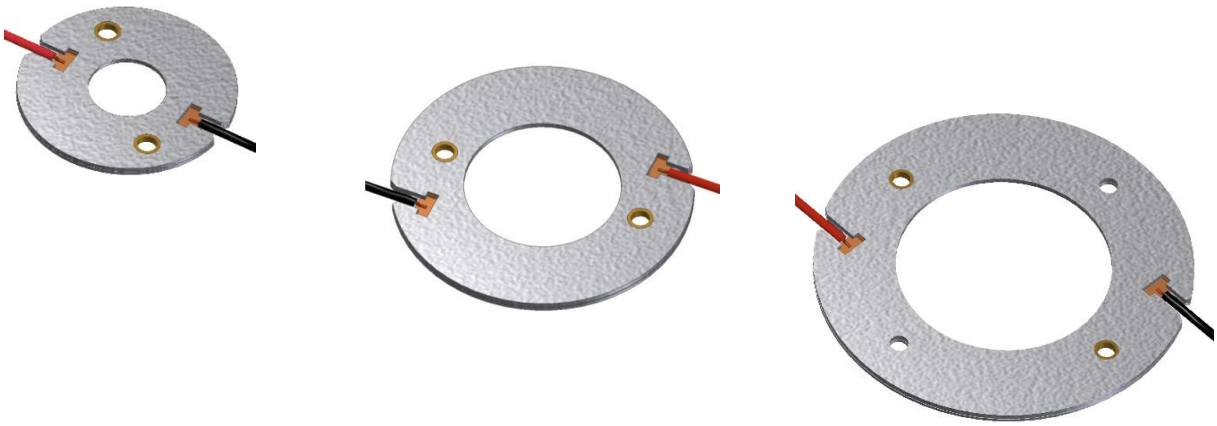

Mögliche Halter / COB Kombinationen / Holder / COB combinations

COB Hersteller COB Supplier	COB Typ COB Type	Halter Holder	Abmessungen Dimensions
Luminus	CXM-3-xC	434 Typ 2	Ø 35 / 25
Luminus	CHM-4-BH / CXM-4-xC	434 Typ 2	Ø 35 / 25
Luminus	CHM-6-BH / CXM-6-xC	434 Typ 2	Ø 35 / 25
Luminus	CIM/CLM/CXM-9-xC	434 Typ 2	Ø 35 / 25
Luminus	CLM/CXM-9-xA	461 Typ 1	Ø 35 / 25
Luminus	CHM-9-BH	433 Typ 2	Ø 40 / 30
Luminus	CXM-11-xC	433 Typ 2	Ø 40 / 30
Luminus	CGM/CIM/CLM/CXM-14-xC	433 Typ 2	Ø 40 / 30
Luminus	CVM/CXM-18	453 Typ 1	Ø 40 / 30
Luminus	CXM-18 Gen6	431 Typ 1	Ø 40 / 30
Luminus	CGM/CIM/CLM/CXM-22-xC	431 Typ 2	Ø 50 / 35
Luminus	CVM/CXM-27	454 Typ 1	Ø 55 / 40
Luminus	CVM/CXM-32	458 Typ 1	Ø 65 / 50
Luminus	CVM-45	435 Typ 1	Ø 65 / 50
Luminus	CDM-6 / CDM-9Gen1 DtW	490 Typ L8	Ø 44 / 35
Luminus	CDM-9 Gen2 DtW	491 Typ L8	Ø 44 / 35

Mögliche Halter / COB Kombinationen / Holder / COB combinations

COB Hersteller COB Supplier	COB Typ COB Type	Halter Holder	Abmessungen Dimensions
Luminus	CDM-14/CDM-18 DtW	491 Typ L8	Ø 44 / 35
Luminus	CTM-6 / CTM-9 TW	495 Typ L8	Ø 44 / 35
Luminus	CTM-14 TW	442 Typ L8	Ø 44 / 35
Luminus	CTM-14 RGBW	500 Typ L8-1	Ø 44 / 35
Luminus	CTM-18 Gen1 TW	442 Typ L8	Ø 44 / 35
Luminus	CTM-18 Gen2 TW	483 Typ L8	Ø 44 / 35
Luminus	CTM-22 TW	494 Typ Z1	Ø 49 / 35

ALMECO GROUP

reflect+A team

108n / 108w

Almeco Reflektor Almeco reflector	**108n**: 9568-01-xx-xx beam: <25° **108w**: 9567-01-xx-xx beam: >40°
Hersteller Webseite Manufacturer website	www.almecogroup.com
LED Halter B+W LED Holder B+W	4xx / Typ A1

4xx Typ A1

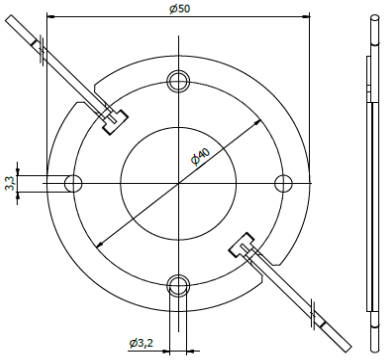

Reflector 108n

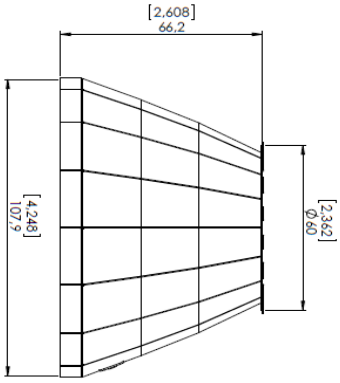

Reflector 108w

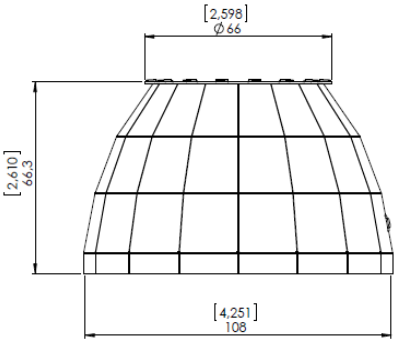

Mögliche Halter / COB Kombinationen / Holder / COB combinations Almeco 108n / 108w

COB Hersteller COB Supplier	COB Typ COB Type	Halter Holder	Reflektor Reflector
Luminus	**CHM-6-BH / CXM-6-xC**	**434 Typ A1**	**see part numbers above**
Luminus	**CIM/CLM/CXM-9-xC**	**434 Typ A1**	**see part numbers above**
Luminus	**CLM/CXM-9-xA**	**461 Typ A1**	**see part numbers above**
Luminus	**CHM-9-BH**	**433 Typ A1**	**see part numbers above**
Luminus	**CXM-11-xC**	**433 Typ A1**	**see part numbers above**
Luminus	**CGM/CIM/CLM/CXM-14-xC**	**433 Typ A1**	**see part numbers above**
Luminus	**CVM/CXM-18**	**453 Typ A1**	**see part numbers above**
Luminus	**CXM-18 Gen6**	**431 Typ A1**	**see part numbers above**
Luminus	**CGM/CIM/CLM/CXM-22-xC**	**431 Typ A1**	**see part numbers above**
Luminus	**CDM-6 / CDM-9Gen1 DtW**	**490 Typ A1**	**see part numbers above**
Luminus	**CDM-9 Gen2 DtW**	**491 Typ A1**	**see part numbers above**
Luminus	**CDM-14/CDM-18 DtW**	**491 Typ A1**	**see part numbers above**
Luminus	**CTM-6 / CTM-9 TW**	**495 Typ A1**	**see part numbers above**

Mögliche Halter / COB Kombinationen / Holder / COB combinations Almeco 108n / 108w

COB Hersteller COB Supplier	COB Typ COB Type	Halter Holder	Reflektor Reflector
Luminus	CTM-14 TW	442 Typ A1	see part numbers above
Luminus	CTM-14 RGBW	500 Typ A1	see part numbers above
Luminus	CTM-18 Gen1 TW	442 Typ A1	see part numbers above
Luminus	CTM-18 Gen2 TW	483 Typ A1	see part numbers above
Luminus	CTM-22 TW	494 Typ A1	see part numbers above

ALMECO GROUP

reflect+A team

DKL 97

Almeco Reflektor Almeco reflector	9566-01-xx-xx *beam: batwing*
Hersteller Webseite Manufacturer website	www.almecogroup.com
LED Halter B+W LED Holder B+W	4xx / Typ A1

4xx Typ A1

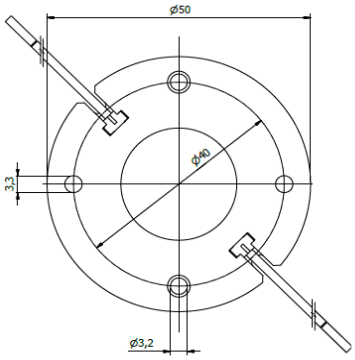

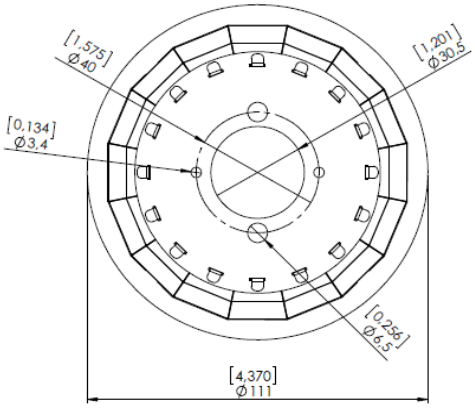

Reflector DKL97

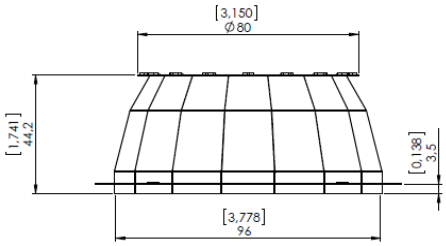

Mögliche Halter / COB Kombinationen / Holder / COB combinations Almeco DKL 97

COB Hersteller COB Supplier	COB Typ COB Type	Halter Holder	Reflektor Reflector
Luminus	**CHM-6-BH / CXM-6-xC**	**434 Typ A1**	**see part numbers above**
Luminus	**CIM/CLM/CXM-9-xC**	**434 Typ A1**	**see part numbers above**
Luminus	**CLM/CXM-9-xA**	**461 Typ A1**	**see part numbers above**
Luminus	**CHM-9-BH**	**433 Typ A1**	**see part numbers above**
Luminus	**CXM-11-xC**	**433 Typ A1**	**see part numbers above**
Luminus	**CGM/CIM/CLM/CXM-14-xC**	**433 Typ A1**	**see part numbers above**
Luminus	**CVM/CXM-18**	**453 Typ A1**	**see part numbers above**
Luminus	**CXM-18 Gen6**	**431 Typ A1**	**see part numbers above**
Luminus	**CGM/CIM/CLM/CXM-22-xC**	**431 Typ A1**	**see part numbers above**
Luminus	**CDM-6 / CDM-9Gen1 DtW**	**490 Typ A1**	**see part numbers above**
Luminus	**CDM-9 Gen2 DtW**	**491 Typ A1**	**see part numbers above**
Luminus	**CDM-14/CDM-18 DtW**	**491 Typ A1**	**see part numbers above**
Luminus	**CTM-6 / CTM-9 TW**	**495 Typ A1**	**see part numbers above**

Mögliche Halter / COB Kombinationen / Holder / COB combinations Almeco DKL 97

COB Hersteller COB Supplier	COB Typ COB Type	Halter Holder	Reflektor Reflector
Luminus	CTM-14 TW	442 Typ A1	see part numbers above
Luminus	CTM-14 RGBW	500 Typ A1	see part numbers above
Luminus	CTM-18 Gen1 TW	442 Typ A1	see part numbers above
Luminus	CTM-18 Gen2 TW	483 Typ A1	see part numbers above
Luminus	CTM-22 TW	494 Typ A1	see part numbers above

ALMECO GROUP

reflect+A team

DKL194/SQ120

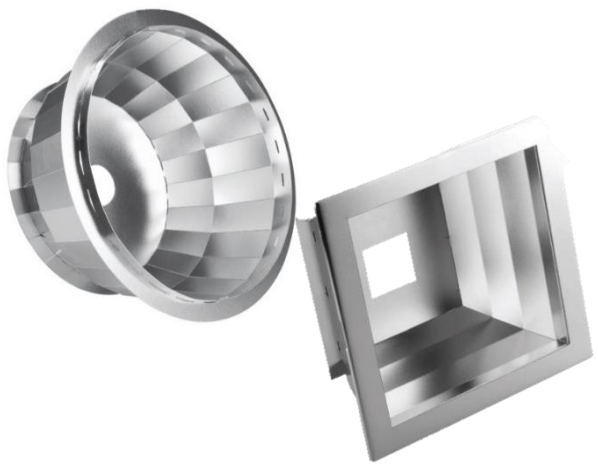

Almeco Reflektor Almeco reflector	**DKL194**: 9565-01-xx-xx beam: batwing **DKL SQ120**: 9569-01-xx-xx beam: batwing
Hersteller Webseite Manufacturer website	www.almecogroup.com
LED Halter B+W LED Holder B+W	4xx / Typ A1

4xx Typ A1

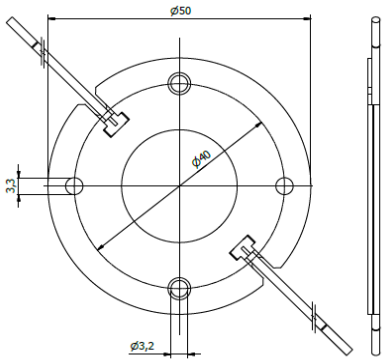

Reflector DKL 194

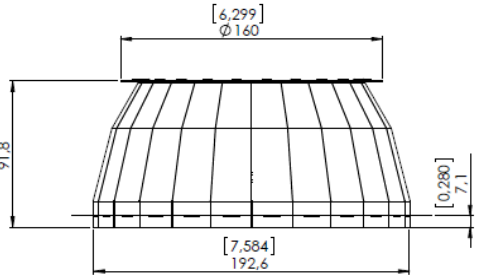

Reflector DKL SQ120

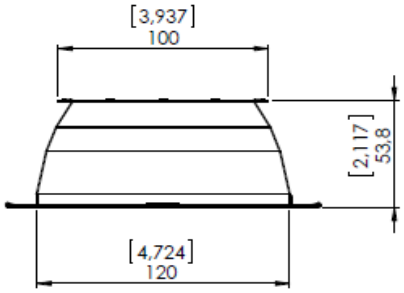

Mögliche Halter / COB Kombinationen / Holder / COB combinations **Almeco DKL 194/SQ120**

COB Hersteller COB Supplier	COB Typ COB Type	Halter Holder	Reflektor Reflector
Luminus	**CGM/CIM/CLM/CXM-14-xC**	**433 Typ A1**	**see part numbers above**
Luminus	**CVM/CXM-18**	**453 Typ A1**	**see part numbers above**
Luminus	**CXM-18 Gen6**	**431 Typ A1**	**see part numbers above**
Luminus	**CGM/CIM/CLM/CXM-22-xC**	**431 Typ A1**	**see part numbers above**
Luminus	**CDM-14/CDM-18 DtW**	**491 Typ A1**	**see part numbers above**
Luminus	**CTM-14 TW**	**442 Typ A1**	**see part numbers above**
Luminus	**CTM-18 Gen1 TW**	**442 Typ A1**	**see part numbers above**
Luminus	**CTM-18 Gen2 TW**	**483 Typ A1**	**see part numbers above**
Luminus	**CTM-22 TW**	**494 Typ A1**	**see part numbers above**

Bartenbach
THE LIGHTING INNOVATORS

RJR

Bartenbach Reflektor Bartenbach reflector	RJR Reflektor Serie
Hersteller Webseite Manufacturer website	www.bartenbach.com
LED Halter B+W LED Holder B+W	4xx / Typ Z1

4xx Typ Z1

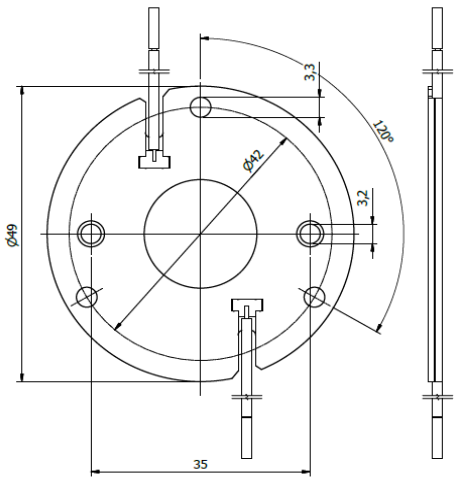

Adapter CJR-6262-0000-00

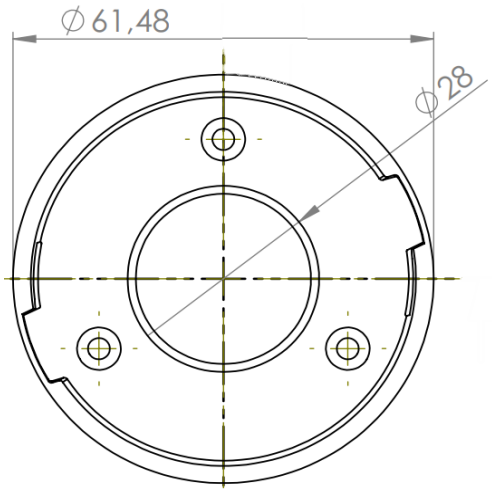

Mögliche Halter / COB Kombinationen / Holder / COB combinations **Bartenbach RJR**

COB Hersteller COB Supplier	COB Typ COB Type	Halter Holder	Linse / Halter Lense / Holder
Luminus	**CGM/CIM/CLM/CXM-14-xC**	**433 Typ Z1**	**Adapter CJR-6262-0000-00**
Luminus	**CTM-14 RGBW**	**500 Typ Z1**	**Adapter CJR-6262-0000-00**

carclo Optics

26,5mm Family

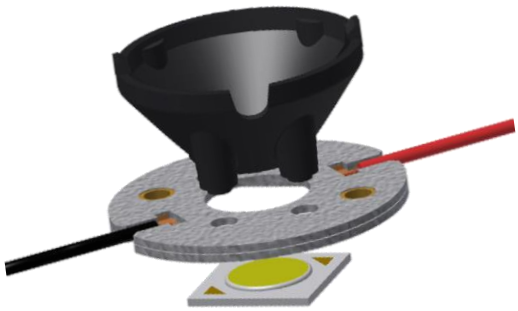

Carclo Linsenhalter Carclo lense holder	10460 white 10490 black 12040 clear
Hersteller Webseite Manufacturer website	www.carclo-optics.com
LED Halter B+W LED Holder B+W	4xx / Typ C2 4xx / Typ C3

4xx Typ C2

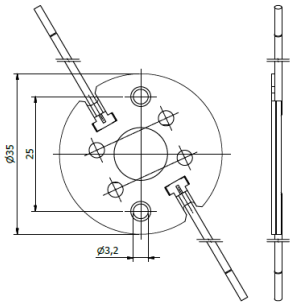

4xx Typ C3

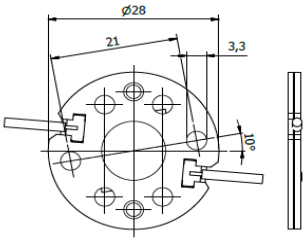

10460 white

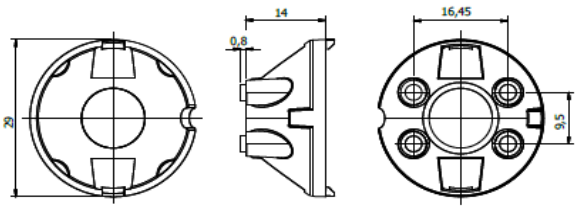

Mögliche Halter / COB Kombinationen / Holder / COB combinations **Carclo 26,5 mm**

COB Hersteller COB Supplier	COB Typ COB Type	Halter Holder	Adapter Base part
Luminus	**CXM-3-xC**	**434 Typ C2**	**10460 (white)**
Luminus	**CHM-4-BH / CXM-4-xC**	**434 Typ C2**	**10460 (white)**
Luminus	**CHM-6-BH / CXM-6-xC**	**434 Typ C2**	**10460 (white)**

carclo Optics

Newton

Carclo Adapter
Carclo adaptor
12796

Hersteller Webseite
Manufacturer website
www.carclo-optics.com

LED Halter B+W
LED Holder B+W
4xx / Typ C1

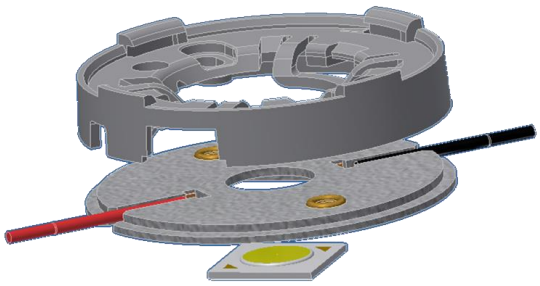

4xx Typ C1

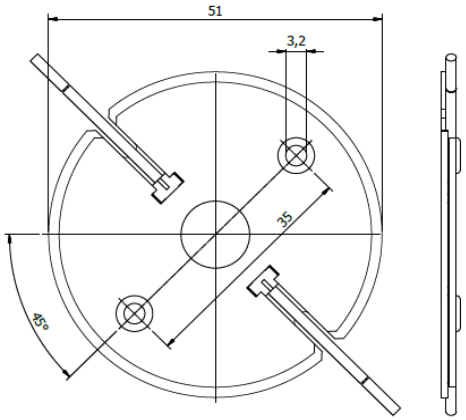

12796

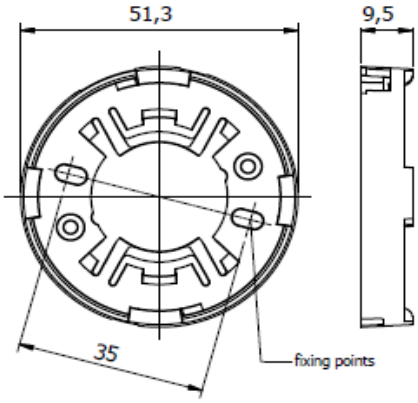

Mögliche Halter / COB Kombinationen / Holder / COB combinations Carclo Newton

COB Hersteller COB Supplier	COB Typ COB Type	Halter Holder	Adapter Base part
Luminus	CXM-3-xC	434 Typ C1	12796
Luminus	CHM-4-BH / CXM-4-xC	434 Typ C1	12796
Luminus	CHM-6-BH / CXM-6-xC	434 Typ C1	12796
Luminus	CIM/CLM/CXM-9-xC	434 Typ C1	12796
Luminus	CLM/CXM-9-xA	461 Typ C1	12796
Luminus	CHM-9-BH	433 Typ C1	12796
Luminus	CXM-11-xC	433 Typ C1	12796
Luminus	CGM/CIM/CLM/CXM-14-xC	433 Typ C1	12796
Luminus	CVM/CXM-18	453 Typ C1	12796
Luminus	CDM-6 / CDM-9Gen1 DtW	490 Typ C1	12796
Luminus	CDM-9 Gen2 DtW	491 Typ C1	12796
Luminus	CDM-14/CDM-18 DtW	491 Typ C1	12796
Luminus	CTM-6 / CTM-9 TW	495 Typ C1	12796

Mögliche Halter / COB Kombinationen / Holder / COB combinations Carclo Newton

COB Hersteller COB Supplier	COB Typ COB Type	Halter Holder	Adapter Base part
Luminus	CTM-14 TW	442 Typ C1	12796
Luminus	CTM-14 RGBW	500 Typ C1	12796
Luminus	CTM-18 Gen1 TW	442 Typ C1	12796

FRAEN MAXIMIZING LIGHT

FNL-N1-75

Fraen Linse Fraen lense	FNL-N1-75-HB
Fraen Adapter Fraen base part	FTS-FNL 7551 B
Hersteller Webseite Manufacturer website	www.fraen.com/optics
LED Halter B+W LED Holder B+W	4xx / Typ F1

4xx Typ F1

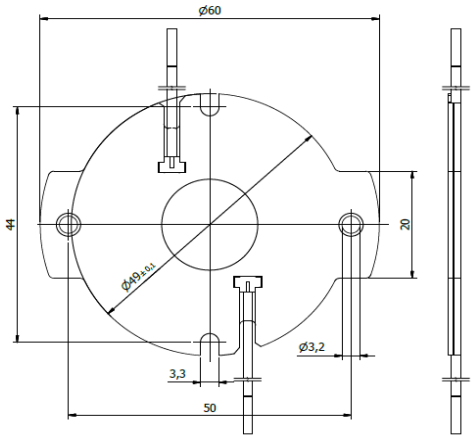

FTS-FNL 7551 B

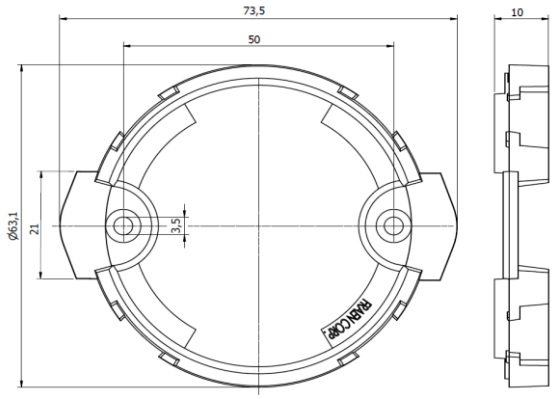

Mögliche Halter / COB Kombinationen / Holder / COB combinations FRAEN FNL-N1-75

COB Hersteller COB Supplier	COB Typ COB Type	Halter Holder	Adapter Base part
Luminus	CHM-6-BH / CXM-6-xC	434 Typ F1	FTS-FNL 7551 B
Luminus	CIM/CLM/CXM-9-xC	434 Typ F1	FTS-FNL 7551 B
Luminus	CLM/CXM-9-xA	461 Typ F1	FTS-FNL 7551 B
Luminus	CHM-9-BH	433 Typ F1	FTS-FNL 7551 B
Luminus	CXM-11-xC	433 Typ F1	FTS-FNL 7551 B
Luminus	CGM/CIM/CLM/CXM-14-xC	433 Typ F1	FTS-FNL 7551 B
Luminus	CVM/CXM-18	453 Typ F1	FTS-FNL 7551 B
Luminus	CXM-18 Gen6	431 Typ F1	FTS-FNL 7551 B
Luminus	CGM/CIM/CLM/CXM-22-xC	431 Typ F1	FTS-FNL 7551 B
Luminus	CDM-6 / CDM-9Gen1 DtW	490 Typ F1	FTS-FNL 7551 B
Luminus	CDM-9 Gen2 DtW	491 Typ F1	FTS-FNL 7551 B
Luminus	CDM-14/CDM-18 DtW	491 Typ F1	FTS-FNL 7551 B

Mögliche Halter / COB Kombinationen / Holder / COB combinations FRAEN FNL-N1-75

COB Hersteller COB Supplier	COB Typ COB Type	Halter Holder	Adapter Base part
Luminus	CTM-6 / CTM-9 TW	495 Typ F1	FTS-FNL 7551 B
Luminus	CTM-14 TW	442 Typ F1	FTS-FNL 7551 B
Luminus	CTM-14 RGBW	500 Typ F1	FTS-FNL 7551 B
Luminus	CTM-18 Gen1 TW	442 Typ F1	FTS-FNL 7551 B
Luminus	CTM-18 Gen2 TW	483 Typ F1	FTS-FNL 7551 B
Luminus	CTM-22 TW	494 Typ F1	FTS-FNL 7551 B

GAGGIONE

Reflektor Ø45 AF **LLR01N**

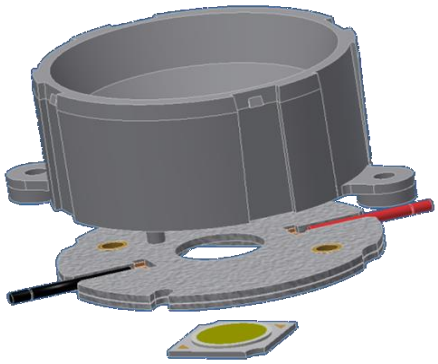

Gaggione Reflektor Gaggione reflector	LLR01N11AE1
Hersteller Webseite Manufacturer website	www.optic-gaggione.com
LED Halter B+W LED Holder B+W	4xx / Typ G1

4xx Typ G1

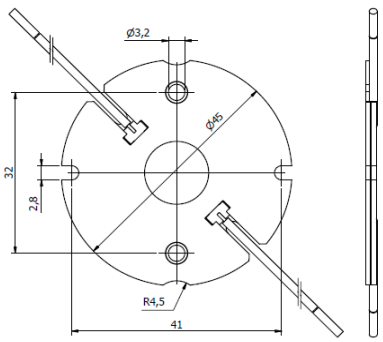

LLR01N11AE1

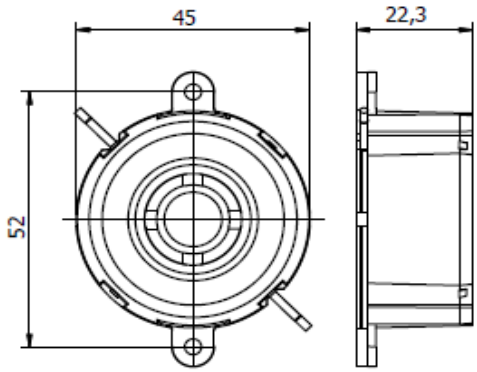

Mögliche Halter / COB Kombinationen / Holder / COB combinations **Gaggione LLR01N**

COB Hersteller COB Supplier	COB Typ COB Type	Halter Holder	Reflektor Reflector
Luminus	CXM-3-xC	434 Typ G1	LLR01N11AE1
Luminus	CHM-4-BH / CXM-4-xC	434 Typ G1	LLR01N11AE1
Luminus	CHM-6-BH / CXM-6-xC	434 Typ G1	LLR01N11AE1
Luminus	CIM/CLM/CXM-9-xC	434 Typ G1	LLR01N11AE1
Luminus	CLM/CXM-9-xA	461 Typ G1	LLR01N11AE1
Luminus	CHM-9-BH	433 Typ G1	LLR01N11AE1
Luminus	CXM-11-xC	433 Typ G1	LLR01N11AE1
Luminus	CDM-6 / CDM-9Gen1 DtW	490 Typ G1	LLR01N11AE1
Luminus	CDM-9 Gen2 DtW	491 Typ G1	LLR01N11AE1
Luminus	CTM-6 / CTM-9 TW	495 Typ G1	LLR01N11AE1

GAGGIONE

Reflektor Ø70 AF **LLR05N**

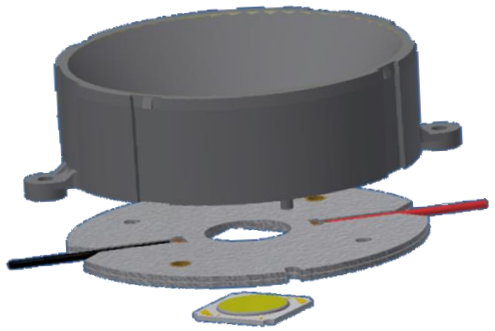

Gaggione Reflektor Gaggione reflector	LLR05N11AC1
Hersteller Webseite Manufacturer website	www.optic-gaggione.com
LED Halter B+W LED Holder B+W	4xx / Typ G2

4xx Typ G2

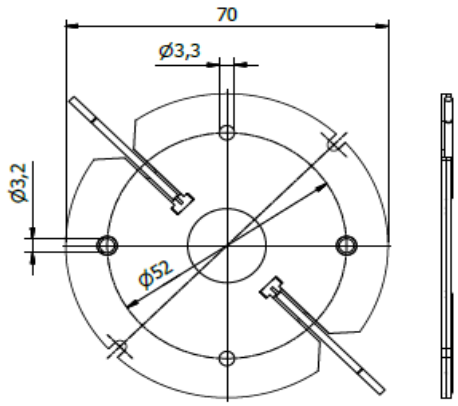

LLR05N11AC1

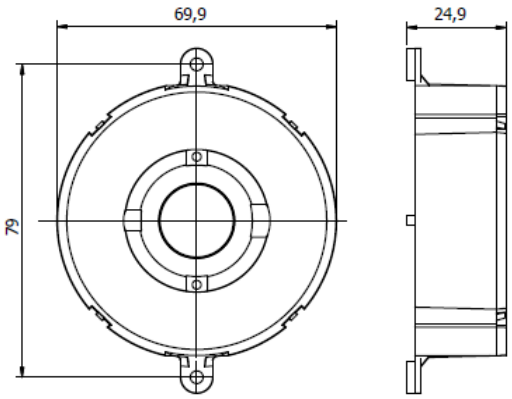

Mögliche Halter / COB Kombinationen / Holder / COB combinations **Gaggione LLR05N**

COB Hersteller COB Supplier	COB Typ COB Type	Halter Holder	Reflektor Reflector
Luminus	CXM-3-xC	434 Typ G2	LLR05N11AC1
Luminus	CHM-4-BH / CXM-4-xC	434 Typ G2	LLR05N11AC1
Luminus	CHM-6-BH / CXM-6-xC	434 Typ G2	LLR05N11AC1
Luminus	CIM/CLM/CXM-9-xC	434 Typ G2	LLR05N11AC1
Luminus	CLM/CXM-9-xA	461 Typ G2	LLR05N11AC1
Luminus	CHM-9-BH	433 Typ G2	LLR05N11AC1
Luminus	CXM-11-xC	433 Typ G2	LLR05N11AC1
Luminus	CGM/CIM/CLM/CXM-14-xC	433 Typ G2	LLR05N11AC1
Luminus	CVM/CXM-18	453 Typ G2	LLR05N11AC1
Luminus	CXM-18 Gen6	431 Typ G2	LLR05N11AC1
Luminus	CGM/CIM/CLM/CXM-22-xC	431 Typ G2	LLR05N11AC1
Luminus	CDM-6 / CDM-9Gen1 DtW	490 Typ G2	LLR05N11AC1
Luminus	CDM-9 Gen2 DtW	491 Typ G2	LLR05N11AC1

Mögliche Halter / COB Kombinationen / Holder / COB combinations Gaggione LLR05N

COB Hersteller COB Supplier	COB Typ COB Type	Halter Holder	Reflektor Reflector
Luminus	CDM-14/CDM-18 DtW	491 Typ G2	LLR05N11AC1
Luminus	CTM-6 / CTM-9 TW	495 Typ G2	LLR05N11AC1
Luminus	CTM-14 TW	442 Typ G2	LLR05N11AC1
Luminus	CTM-14 RGBW	500 Typ G2	LLR05N11AC1
Luminus	CTM-18 Gen1 TW	442 Typ G2	LLR05N11AC1
Luminus	CTM-18 Gen2 TW	483 Typ G2	LLR05N11AC1
Luminus	CTM-22 TW	494 Typ G2	LLR05N11AC1

GAGGIONE

LLC05.. / LLC15.. / LLC25..
32mm Collimator series

Gaggione Linse / Halter Gaggione lenses / holder	LLC05xx PC, PMMA or Silicone Collimator LLC15xx PC, PMMA or Silicone Collimator LLC25xx PC or PMMA Collimator LLH02CB10.. holder *for all versions*
Hersteller Webseite Manufacturer website	www.optic-gaggione.com
LED Halter B+W LED Holder B+W	4xx / Typ K3

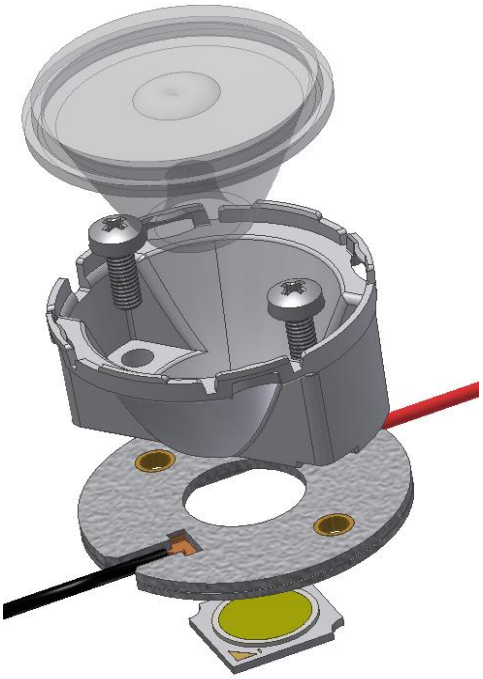

4xx Typ K3

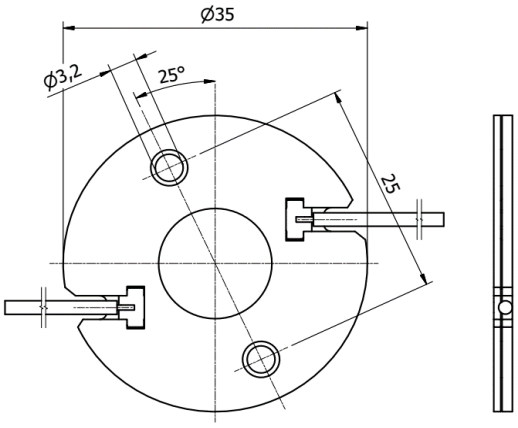

Collimator with holder

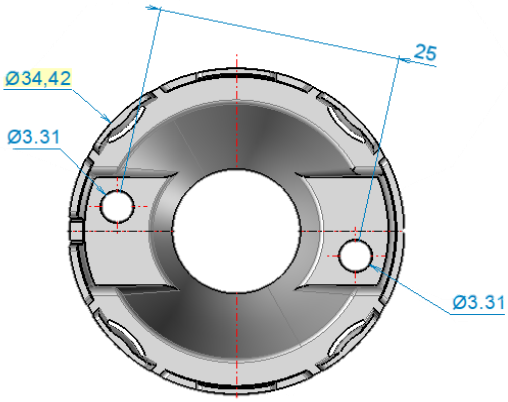

Mögliche Halter / COB Kombinationen / Holder / COB combinations **Gaggione LLC15**

COB Hersteller COB Supplier	COB Typ COB Type	Halter Holder	Linsen-Halter Lense-Holder
Luminus	**CXM-3-xC**	**434 Typ K3**	**LLH02CB10.. Holder**
Luminus	**CHM-4-BH / CXM-4-xC**	**434 Typ K3**	**LLH02CB10.. Holder**
Luminus	**CHM-6-BH / CXM-6-xC**	**434 Typ K3**	**LLH02CB10.. Holder**
Luminus	**CIM/CLM/CXM-9-xC**	**434 Typ K3**	**LLH02CB10.. Holder**
Luminus	**CLM/CXM-9-xA**	**461 Typ K3**	**LLH02CB10.. Holder**
Luminus	**CHM-9-BH**	**433 Typ K3**	**LLH02CB10.. Holder**

Mögliche Halter / COB Kombinationen / Holder / COB combinations **Gaggione LLC15**

COB Hersteller COB Supplier	COB Typ COB Type	Halter Holder	Linsen-Halter Lense-Holder
Luminus	CDM-6 / CDM-9Gen1 DtW	490 Typ K3	LLH02CB10.. Holder
Luminus	CTM-6 / CTM-9 TW	495 Typ K3	LLH02CB10.. Holder

GAGGIONE

LLH66B1 System Bayonet50G

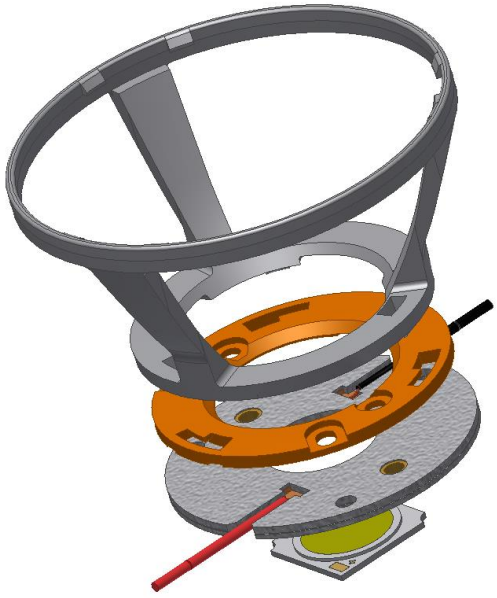

Gaggione Linse / Halter Gaggione lenses / holder	LLH66B1.. Base *for both versions* HADAR70 (-ZOOM) LLC66 LLC79 VEGA45 SIRIUS50 (-ZOOM) UFO45 (-ZOOM) UFO67 (-ZOOM)
Hersteller Webseite Manufacturer website	www.optic-gaggione.com
LED Halter B+W LED Holder B+W	4xx / Typ Z1

4xx Typ Z1

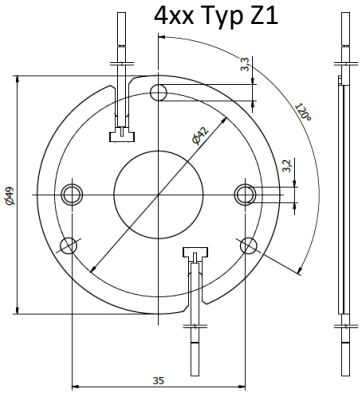

Suitable optics

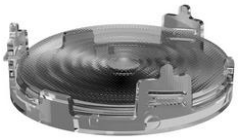

UFO45Z
45mm low-profile
Zoom collimator

UFO67Z
67mm low-profile
Zoom collimator

UFO67
67mm low-profile
Fresnel collimator

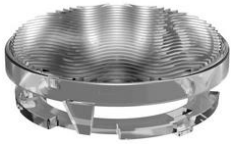

UFO45A
45mm low-profile
Wall washer

LLC79
45mm silicone
collimator

VEGA45
45mm PMMA
collimator

SIRIUS50
50mm ZOOM
collimator

LLC66
67mm silicone collimator

HADAR70
70mm PMMA collimator

HADAR70
70mm ZOOM PMMA collimator

Mögliche Halter / COB Kombinationen / Holder / COB combinations **Gaggione LLC66**

COB Hersteller COB Supplier	COB Typ COB Type	Halter Holder	Linsenhalter Lense holder
Luminus	CXM-3-xC	434 Typ Z1	LLH066B1..
Luminus	CHM-4-BH / CXM-4-xC	434 Typ Z1	LLH066B1..
Luminus	CHM-6-BH / CXM-6-xC	434 Typ Z1	LLH066B1..
Luminus	CIM/CLM/CXM-9-xC	434 Typ Z1	LLH066B1..
Luminus	CLM/CXM-9-xA	461 Typ Z1	LLH066B1..
Luminus	CHM-9-BH	433 Typ Z1	LLH066B1..
Luminus	CXM-11-xC	433 Typ Z1	LLH066B1..
Luminus	CGM/CIM/CLM/CXM-14-xC	433 Typ Z1	LLH066B1..
Luminus	CVM/CXM-18	453 Typ Z1	LLH066B1..
Luminus	CXM-18 Gen6	431 Typ Z1	LLH066B1..
Luminus	CDM-6 / CDM-9Gen1 DtW	490 Typ Z1	LLH066B1..
Luminus	CDM-9 Gen2 DtW	491 Typ Z1	LLH066B1..
Luminus	CDM-14/CDM-18 DtW	491 Typ Z1	LLH066B1..
Luminus	CTM-6 / CTM-9 TW	495 Typ Z1	LLH066B1..
Luminus	CTM-14 TW	442 Typ Z1	LLH066B1..
Luminus	CTM-14 RGBW	500 Typ Z1	LLH066B1..
Luminus	CTM-18 Gen1 TW	442 Typ Z1	LLH066B1..
Luminus	CTM-18 Gen2 TW	483 Typ Z1	LLH066B1..

JORDAN

Serie 75

Jordan Reflektor
Jordan reflector

112991S03101 - Spot
113238S03101 - Medium
113239S03101 - Flood

Hersteller Webseite
Manufacturer website

www.jordan-reflektoren.de

LED Halter B+W
LED Holder B+W

4xx / Typ Z1

4xx Typ Z1

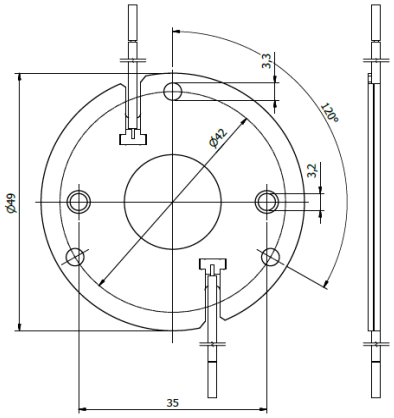

11xxxxS03101*

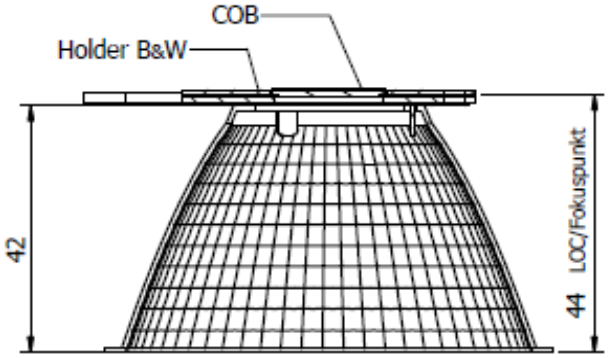

Mögliche Halter / COB Kombinationen / Holder / COB combinations Jordan Serie 75

COB Hersteller COB Supplier	COB Typ COB Type	Halter Holder	Reflektor Reflector
Luminus	CHM-6-BH / CXM-6-xC	434 Typ Z1	11xxxxS03101
Luminus	CIM/CLM/CXM-9-xC	434 Typ Z1	11xxxxS03101
Luminus	CLM/CXM-9-xA	461 Typ Z1	11xxxxS03101
Luminus	CHM-9-BH	433 Typ Z1	11xxxxS03101
Luminus	CXM-11-xC	433 Typ Z1	11xxxxS03101
Luminus	CGM/CIM/CLM/CXM-14-xC	433 Typ Z1	11xxxxS03101
Luminus	CVM/CXM-18	453 Typ Z1	11xxxxS03101
Luminus	CXM-18 Gen6	431 Typ Z1	11xxxxS03101
Luminus	CGM/CIM/CLM/CXM-22-xC	431 Typ Z1	11xxxxS03101
Luminus	CDM-6 / CDM-9Gen1 DtW	490 Typ Z1	11xxxxS03101
Luminus	CDM-9 Gen2 DtW	491 Typ Z1	11xxxxS03101
Luminus	CDM-14/CDM-18 DtW	491 Typ Z1	11xxxxS03101
Luminus	CTM-6 / CTM-9 TW	495 Typ Z1	11xxxxS03101

Mögliche Halter / COB Kombinationen / Holder / COB combinations Jordan Serie 75

COB Hersteller COB Supplier	COB Typ COB Type	Halter Holder	Reflektor Reflector
Luminus	CTM-14 TW	442 Typ Z1	11xxxxS03101
Luminus	CTM-14 RGBW	500 Typ Z1	11xxxxS03101
Luminus	CTM-18 Gen1 TW	442 Typ Z1	11xxxxS03101
Luminus	CTM-18 Gen2 TW	483 Typ Z1	11xxxxS03101
Luminus	CTM-22 TW	494 Typ Z1	11xxxxS03101

KHATOD® Optical Solutions for LED Lighting

COSMO

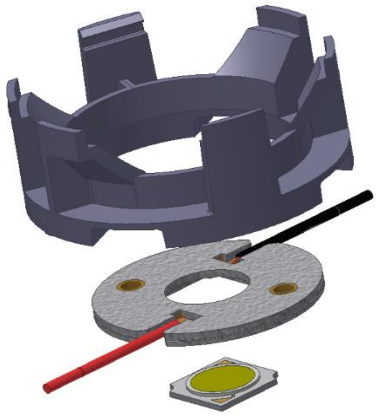

Khatod Linse Khatod lenses	PLL 2010.. 50mm PLL 2009.. 70mm PLL 2008.. 90mm
Hersteller Webseite Manufacturer website	www.khatod.com
LED Halter B+W LED Holder B+W	4xx / Typ K3 (PLL2010) 4xx / Typ Z1 (PLL2008/9)

4xx Typ K3

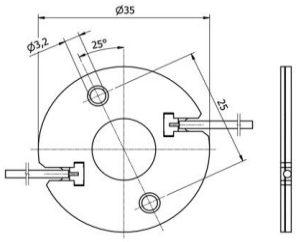

4xx Typ Z1

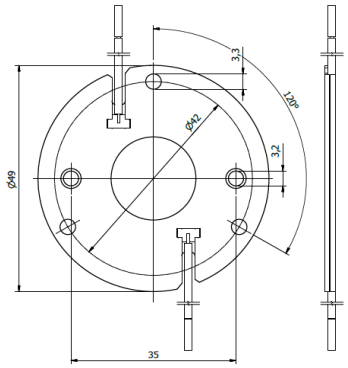

KEL 2010
lense holder for PLL2010

KEL2009
lense holder for PLL2009

KEL 2008
lense holder for PLL2008

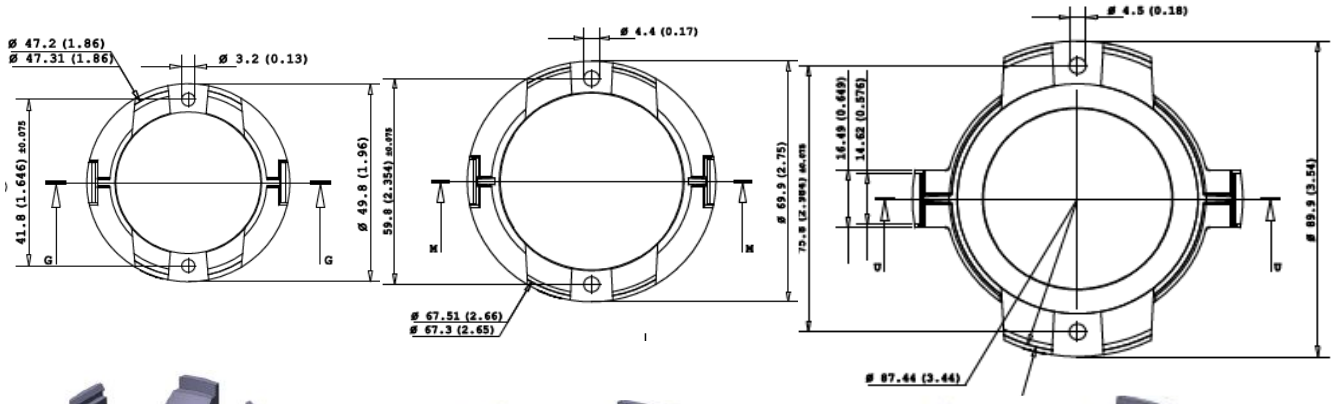

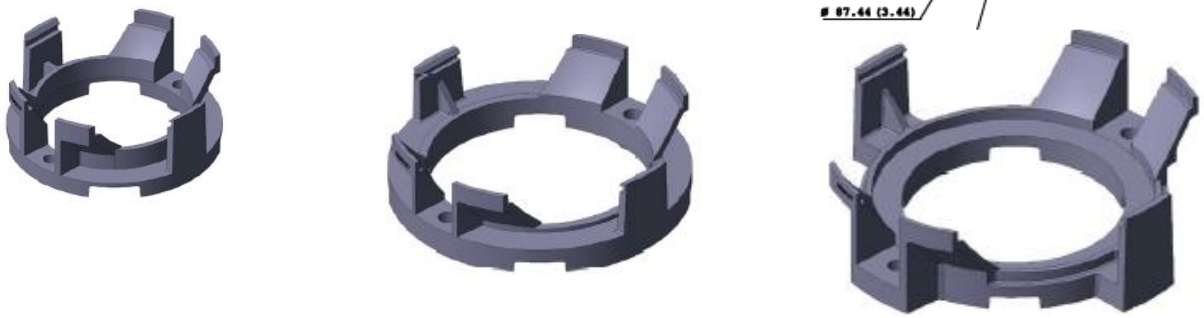

Mögliche Halter / COB Kombinationen / Holder / COB combinations Khatod Cosmo

COB Hersteller COB Supplier	COB Typ COB Type	Halter Holder	Linse Lense
Luminus	CXM-3-xC	434 Typ K3	PLL2010.. + KEL2010 50mm
Luminus	CHM-4-BH / CXM-4-xC	434 Typ K3	PLL2010.. + KEL2010 50mm
Luminus	CHM-6-BH / CXM-6-xC	434 Typ K3	PLL2010.. + KEL2010 50mm
Luminus	CIM/CLM/CXM-9-xC	434 Typ K3	PLL2010.. + KEL2010 50mm
Luminus	CLM/CXM-9-xA	461 Typ K3	PLL2010.. + KEL2010 50mm
Luminus	CHM-9-BH	433 Typ K3	PLL2010.. + KEL2010 50mm
Luminus	CXM-11-xC	433 Typ Z1	PLL2009.. + KEL2009 70mm
Luminus	CGM/CIM/CLM/CXM-14-xC	433 Typ Z1	PLL2009.. + KEL2009 70mm
Luminus	CVM/CXM-18	453 Typ Z1	PLL2008.. + KEL2008 90mm
Luminus	CXM-18 Gen6	431 Typ Z1	PLL2008.. + KEL2008 90mm
Luminus	CGM/CIM/CLM/CXM-22-xC	431 Typ Z1	PLL2008.. + KEL2008 90mm
Luminus	CDM-6 / CDM-9Gen1 DtW	490 Typ K3	PLL2010.. + KEL2010 50mm
Luminus	CDM-14/CDM-18 DtW	491 Typ Z1	PLL2008.. + KEL2008 90mm
Luminus	CTM-6 / CTM-9 TW	495 Typ K3	PLL2010.. + KEL2010 50mm
Luminus	CTM-14 TW	442 Typ Z1	PLL2008.. + KEL2008 90mm
Luminus	CTM-14 RGBW	500 Typ Z1	PLL2009.. + KEL2009 70mm
Luminus	CTM-18 Gen1 TW	442 Typ Z1	PLL2008.. + KEL2008 90mm
Luminus	CTM-18 Gen2 TW	483 Typ Z1	PLL2008.. + KEL2008 90mm
Luminus	CTM-22 TW	494 Typ Z1	PLL2008.. + KEL2008 90mm

KHATOD® Optical Solutions for LED Lighting

EASY reflector system

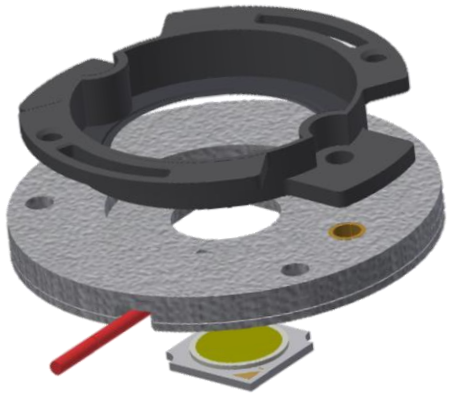

Khatod Reflektor Khatod reflector	KCLP 1856 / 1857 KCLP 1858 KCLP 1859
Hersteller Webseite Manufacturer website	www.khatod.com
LED Halter B+W LED Holder B+W	4xx / Typ Z2 4xx / Typ Z3

4xx Typ Z2

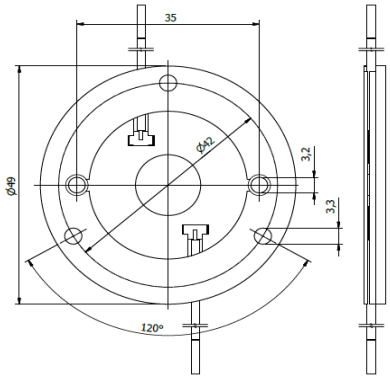

4xx Typ Z3

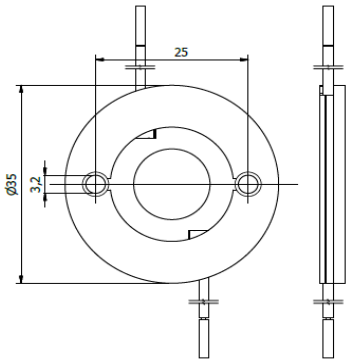

KCLP1856/1857
50mm reflector

KCLP1858
72mm reflector

KCLP1859
110 mm reflector

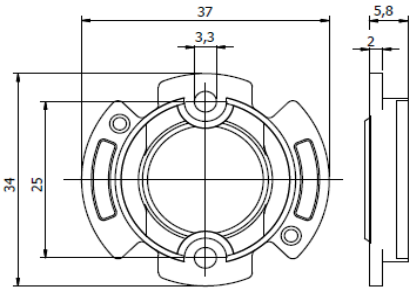

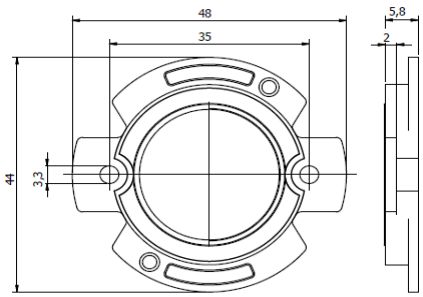

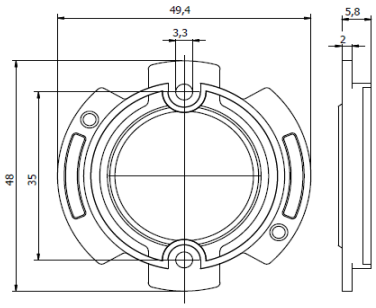

Mögliche Halter / COB Kombinationen / Holder / COB combinations **Khatod Easy**

COB Hersteller COB Supplier	COB Typ COB Type	Halter Holder	Reflektor Reflector
Luminus	**CXM-3-xC**	**434 Typ Z3**	**KCLP 1856 / 1857 (50mm)**
Luminus	**CHM-4-BH / CXM-4-xC**	**434 Typ Z3**	**KCLP 1856 / 1857 (50mm)**
Luminus	**CHM-6-BH / CXM-6-xC**	**434 Typ Z3**	**KCLP 1856 / 1857 (50mm)**
Luminus	**CIM/CLM/CXM-9-xC**	**434 Typ Z3**	**KCLP 1856 / 1857 (50mm)**
Luminus	**CLM/CXM-9-xA**	**461 Typ Z3**	**KCLP 1856 / 1857 (50mm)**

Mögliche Halter / COB Kombinationen / Holder / COB combinations Khatod Easy

COB Hersteller COB Supplier	COB Typ COB Type	Halter Holder	Reflektor Reflector
Luminus	CHM-9-BH	433 Typ Z3	KCLP 1856 / 1857 (50mm)
Luminus	CXM-11-xC	433 Typ Z2	KCLP 1858 (72mm)
Luminus	CGM/CIM/CLM/CXM-14-xC	433 Typ Z2	KCLP 1858 (72mm)
Luminus	CVM/CXM-18	453 Typ Z2	KCLP 1859 (110mm)
Luminus	CXM-18 Gen6	431 Typ Z2	KCLP 1859 (110mm)
Luminus	CDM-6 / CDM-9Gen1 DtW	490 Typ Z3	KCLP 1856 / 1857 (50mm)
Luminus	CDM-14/CDM-18 DtW	491 Typ Z2	KCLP 1859 (110mm)
Luminus	CTM-6 / CTM-9 TW	495 Typ Z3	KCLP 1856 / 1857 (50mm)
Luminus	CTM-14 TW	442 Typ Z2	KCLP 1859 (110mm)
Luminus	CTM-14 RGBW	500 Typ Z2	KCLP 1858 (72mm)
Luminus	CTM-18 Gen1 TW	442 Typ Z2	KCLP 1859 (110mm)
Luminus	CTM-18 Gen2 TW	483 Typ Z2	KCLP 1859 (110mm)

KHATOD®
Optical Solutions for LED Lighting

EASY
reflector system
Asymmetric

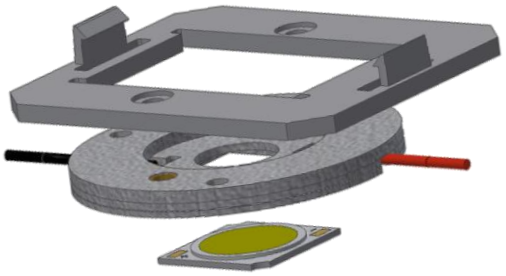

Khatod Adapter
Khatod adaptor
KCLP 1799

Hersteller Webseite
Manufacturer website
www.khatod.com

LED Halter B+W
LED Holder B+W
4xx / Typ Z2

4xx Typ Z2

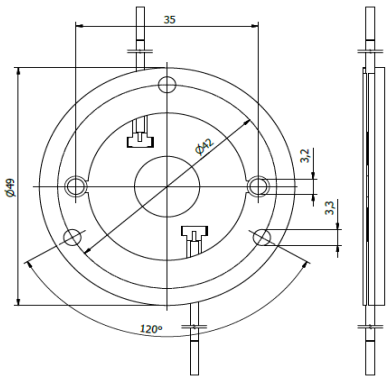

KCLP 1799

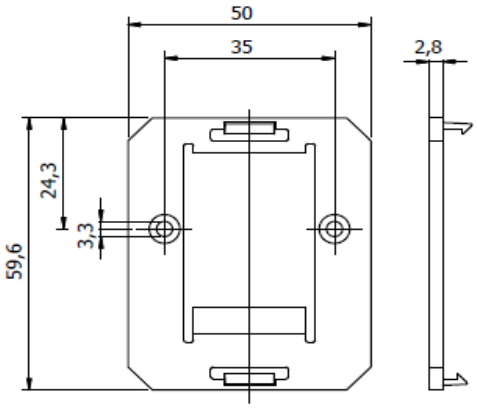

Mögliche Halter / COB Kombinationen / Holder / COB combinations **Khatod Easy asym.**

COB Hersteller COB Supplier	COB Typ COB Type	Halter Holder	Reflektor Reflector
Luminus	CIM/CLM/CXM-9-xC	434 Typ Z2	KCLP 1799
Luminus	CLM/CXM-9-xA	461 Typ Z2	KCLP 1799
Luminus	CHM-9-BH	433 Typ Z2	KCLP 1799
Luminus	CXM-11-xC	433 Typ Z2	KCLP 1799
Luminus	CGM/CIM/CLM/CXM-14-xC	433 Typ Z2	KCLP 1799
Luminus	CVM/CXM-18	453 Typ Z2	KCLP 1799
Luminus	CXM-18 Gen6	431 Typ Z2	KCLP 1799
Luminus	CDM-6 / CDM-9Gen1 DtW	490 Typ Z2	KCLP 1799
Luminus	CDM-9 Gen2 DtW	491 Typ Z2	KCLP 1799
Luminus	CDM-14/CDM-18 DtW	491 Typ Z2	KCLP 1799
Luminus	CTM-6 / CTM-9 TW	495 Typ Z2	KCLP 1799
Luminus	CTM-14 TW	442 Typ Z2	KCLP 1799
Luminus	CTM-14 RGBW	500 Typ Z2	KCLP 1799
Luminus	CTM-18 Gen1 TW	442 Typ Z2	KCLP 1799

Mögliche Halter / COB Kombinationen / Holder / COB combinations **Khatod Easy asym.**

COB Hersteller COB Supplier	COB Typ COB Type	Halter Holder	Reflektor Reflector
Luminus	CTM-18 Gen2 TW	483 Typ Z2	KCLP 1799

KHATOD® Optical Solutions for LED Lighting

PL50SIL Silicone Lense

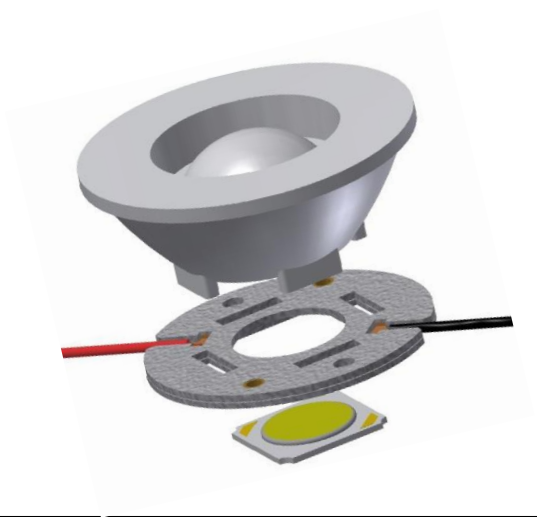

Khatod Linse
Khatod lense — PL50SIL

Hersteller Webseite
Manufacturer website — www.khatod.com

LED Halter B+W
LED Holder B+W — 4xx / Typ K2

4xx Typ K2

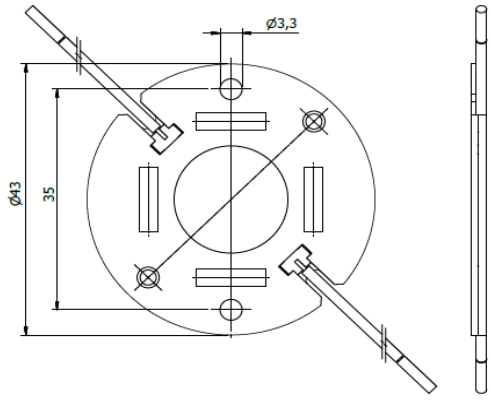

PL50SIL

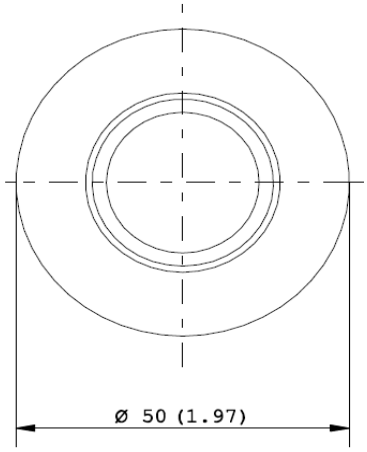

Mögliche Halter / COB Kombinationen / Holder / COB combinations **Khatod PL50SIL**

COB Hersteller COB Supplier	COB Typ COB Type	Halter Holder	Linse Lense
Luminus	CXM-3-xC	434 Typ K2	PL50SIL
Luminus	CHM-4-BH / CXM-4-xC	434 Typ K2	PL50SIL
Luminus	CHM-6-BH / CXM-6-xC	434 Typ K2	PL50SIL
Luminus	CIM/CLM/CXM-9-xC	434 Typ K2	PL50SIL
Luminus	CLM/CXM-9-xA	461 Typ K2	PL50SIL
Luminus	CHM-9-BH	433 Typ K2	PL50SIL
Luminus	CXM-11-xC	433 Typ K2	PL50SIL
Luminus	CGM/CIM/CLM/CXM-14-xC	433 Typ K2	PL50SIL
Luminus	CDM-6 / CDM-9Gen1 DtW	490 Typ K2	PL50SIL
Luminus	CTM-6 / CTM-9 TW	495 Typ K2	PL50SIL

KHATOD® Optical Solutions for LED Lighting

SiO3
SiO3 Junior

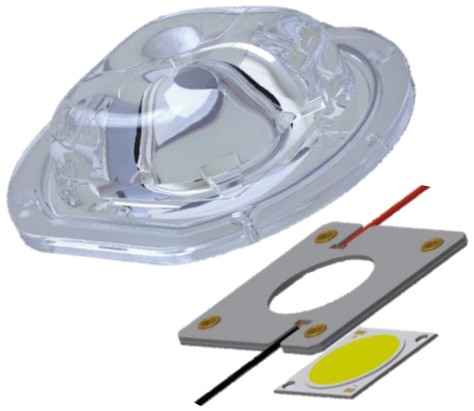

Khatod Linse
Khatod lense

Khatod partnumbers

Hersteller Webseite
Manufacturer website

www.khatod.com

LED Halter B+W
LED Holder B+W

4xx / Typ K1

4xx Typ K1

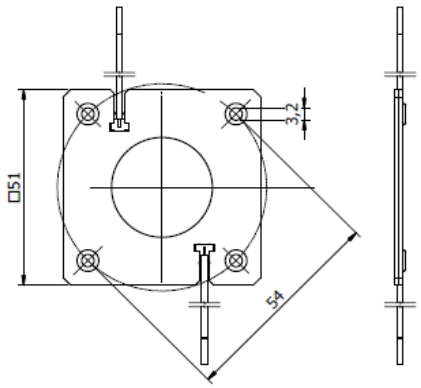

Mögliche Halter / COB Kombinationen / Holder / COB combinations **Khatod SiO3**

COB Hersteller COB Supplier	COB Typ COB Type	LES LES	Halter Holder	Linse Lense
Luminus	CIM/CLM/CXM-9-xC	9 mm	434 Typ K1	see Khatod website
Luminus	CLM/CXM-9-xA	10 mm	461 Typ K1	see Khatod website
Luminus	CHM-9-BH	9 mm	433 Typ K1	see Khatod website
Luminus	CXM-11-xC	12 mm	433 Typ K1	see Khatod website
Luminus	CGM/CIM/CLM/CXM-14-xC	15 mm	433 Typ K1	see Khatod website
Luminus	CVM/CXM-18	18 mm	453 Typ K1	see Khatod website
Luminus	CXM-18 Gen6	18 mm	431 Typ K1	see Khatod website
Luminus	CGM/CIM/CLM/CXM-22-xC	22 mm	431 Typ K1	see Khatod website
Luminus	CVM/CXM-27	27 mm	454 Typ K1	see Khatod website
Luminus	CDM-6 / CDM-9Gen1 DtW	10 mm	490 Typ K1	see Khatod website
Luminus	CDM-9 Gen2 DtW	9 mm	491 Typ K1	see Khatod website
Luminus	CDM-14/CDM-18 DtW	17 mm	491 Typ K1	see Khatod website

Mögliche Halter / COB Kombinationen / Holder / COB combinations Khatod SiO3

COB Hersteller COB Supplier	COB Typ COB Type	LES LES	Halter Holder	Linse Lense
Luminus	CTM-6 / CTM-9 TW	10 mm	495 Typ K1	see Khatod website
Luminus	CTM-14 TW	18 mm	442 Typ K1	see Khatod website
Luminus	CTM-14 RGBW	14 mm	500 Typ K1	see Khatod website
Luminus	CTM-18 Gen1 TW	18 mm	442 Typ K1	see Khatod website
Luminus	CTM-18 Gen2 TW	20 mm	483 Typ K1	see Khatod website
Luminus	CTM-22 TW	22 mm	494 Typ K1	see Khatod website

KHATOD® Optical Solutions for LED Lighting

SIR50 Silicone Lense

Khatod Linse Khatod lense	SIR50
Hersteller Webseite Manufacturer website	www.khatod.com
LED Halter B+W LED Holder B+W	4xx / Typ K3

4xx Typ K3

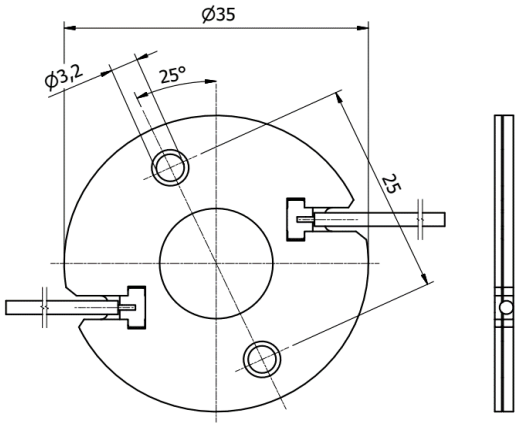

SIR50

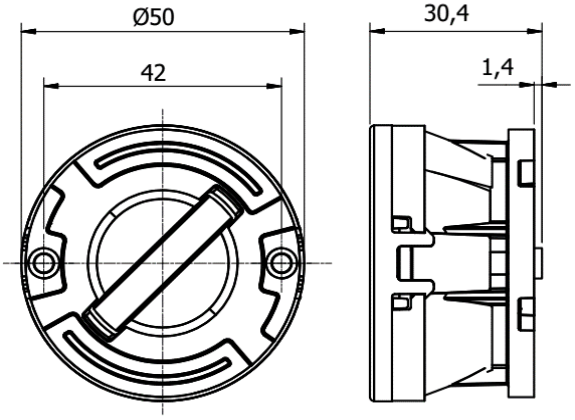

Mögliche Halter / COB Kombinationen / Holder / COB combinations **Khatod SIR50**

COB Hersteller COB Supplier	COB Typ COB Type	Halter Holder	Linse Lense
Luminus	**CHM-6-BH / CXM-6-xC**	**434 Typ K3**	**KEPLL1994…**
Luminus	**CIM/CLM/CXM-9-xC**	**434 Typ K3**	**KEPLL1994…**
Luminus	**CLM/CXM-9-xA**	**461 Typ K3**	**KEPLL1994…**
Luminus	**CHM-9-BH**	**433 Typ K3**	**KEPLL1994…**
Luminus	**CDM-6 / CDM-9Gen1 DtW**	**490 Typ K3**	**KEPLL1994…**
Luminus	**CTM-6 / CTM-9 TW**	**495 Typ K3**	**KEPLL1994…**

LEDiL®

™2X2mx

2x2MX System

LEDiL® and 2X2MX are registered trademarks of Ledil Oy in the European Union, the U.S.A and certain other countries.

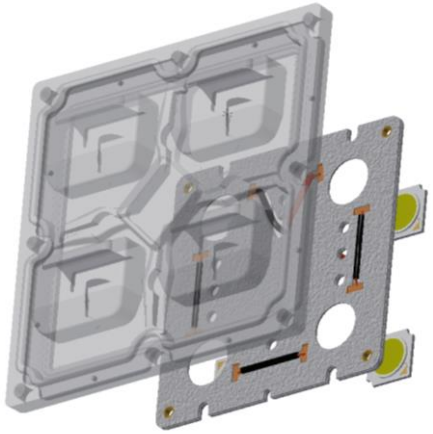

LEDiL Optik
LEDiL optics

STRADA 2x2MX
STRADA 2x2MXS

Hersteller Webseite
Manufacturer website

www.ledil.com

LED Halter B+W
LED Holder B+W

4xx / Typ 2x2MX HV

Holder 4xx Type 2x2MX HV

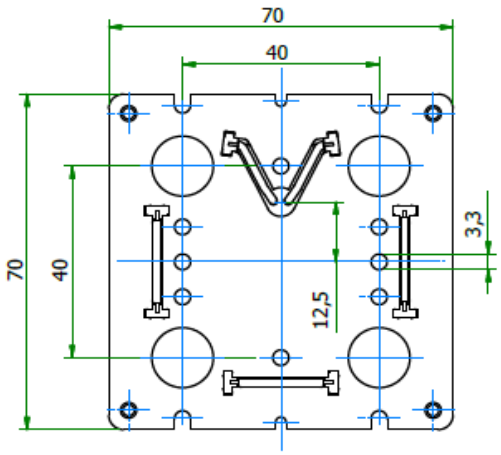

e.g. LEDiL Strada 2x2MXS DWC2

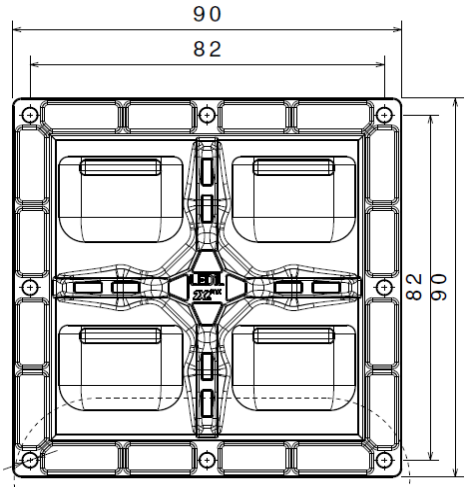

Passende Kühlkörper / Suitable heat sinks:

MechaTronix

CoolBlock SQ
CoolBeam SQ

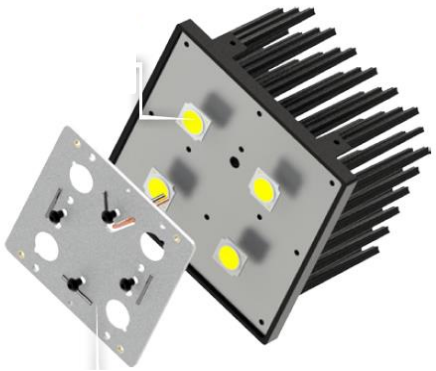

MechaTronix Cooler
MechaTronix Cooler

CoolBlock SQ-01

Hersteller Webseite
Manufacturer website

www.led-heatsink.com

Die dargestellten Halterlösungen sind Mehrfachhalter, bei denen die COBs im Halter in Serie geschaltet werden. Daher muss bei Serienschaltungen von mehreren Modulen die gesamte Vorwärtsspannung betrachtet werden.
The described holder solution is a multiple COB holder where all COBs are prewired in a serial connection. Therefore the total forward voltage maybe critical if holders are connected in series.

COB forward Voltage **36 V** (Standard)		COB forward Voltage **18 V** (special versions like Citizen CLU028 0604 or CREE 1512 available)	
holder rated voltage **150V DC**	holder rated voltage **450V DC** by using **insulating TIM**	holder rated voltage **150V DC**	holder rated voltage **450V DC** by using **insulating TIM**
single use only	up to **2 holders** in series	up to **2 holders** in series	up to **4 holders** in series

Die max. Ausgangsspannung des LED Treibers kann eine Veränderung der o.g. Anordnung zur Folge haben und muss daher überprüft werden.
The max output voltage may have an influence on the proposal above and need to be checked.

Mögliche Halter / COB Kombinationen / Holder / COB combinations 2x2MX System

COB Hersteller COB Supplier	COB Typ COB Type	Halter Holder	Adapter Base part
Luminus	**CXM-3-xC**	**434 Typ 2x2MX HV**	**see LEDiL website**
Luminus	**CHM-4-BH / CXM-4-xC**	**434 Typ 2x2MX HV**	**see LEDiL website**
Luminus	**CHM-6-BH / CXM-6-xC**	**434 Typ 2x2MX HV**	**see LEDiL website**
Luminus	**CIM/CLM/CXM-9-xC**	**434 Typ 2x2MX HV**	**see LEDiL website**
Luminus	**CLM/CXM-9-xA**	**461 Typ 2x2MX HV**	**see LEDiL website**
Luminus	**CDM-6 / CDM-9Gen1 DtW**	**490 Typ 2x2MX HV**	**see LEDiL website**
Luminus	**CTM-6 / CTM-9 TW**	**495 Typ 2x2MX HV**	**see LEDiL website**

LEDiL®

CLAMP System
(3 Hook)

Passende LEDiL Optik **Suitable** LEDiL optics	**ANGELA** **ANGELETTE** **ANGELINA** **MOLLY** **RONDA**
LEDiL Adapter LEDiL adaptor	C13658_CLAMP-VERO13-18 C13584_CLAMP-VERO29
Hersteller Webseite Manufacturer website	www.ledil.com
LED Halter B+W LED Holder B+W	4xx / Typ L1 4xx / Typ L2 4xx / Typ L3

4xx Typ L1

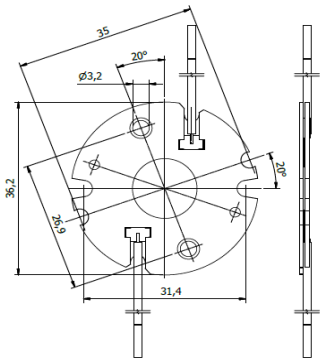

4xx Typ L2

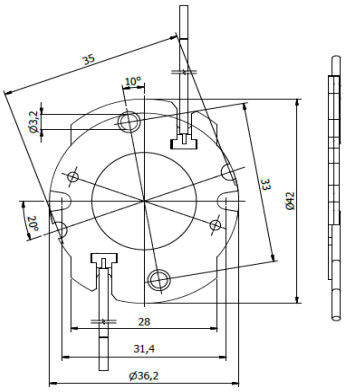

C13658_CLAMP-VERO13-18

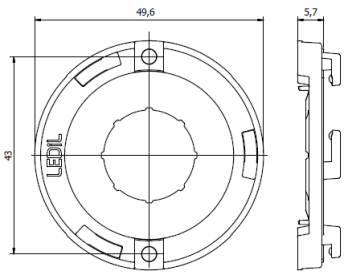

4xx Typ L3

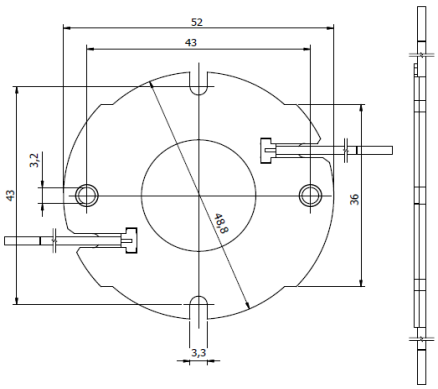

C13584_CLAMP-VERO29

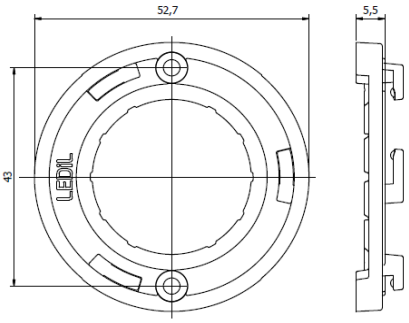

Mögliche Halter / COB Kombinationen / Holder / COB combinations LEDiL Clamp System

COB Hersteller COB Supplier	COB Typ COB Type	LES LES	Halter Holder	Adapter Base part
Luminus	CIM/CLM/CXM-9-xC	9 mm	434 Typ L1	C13658_CLAMP-VERO13-18
Luminus	CLM/CXM-9-xA	10 mm	461 Typ L1	C13658_CLAMP-VERO13-18
Luminus	CHM-9-BH	9 mm	433 Typ L1	C13658_CLAMP-VERO13-18
Luminus	CXM-11-xC	12 mm	433 Typ L1	C13658_CLAMP-VERO13-18
Luminus	CGM/CIM/CLM/CXM-14-xC	15 mm	433 Typ L1	C13658_CLAMP-VERO13-18
Luminus	CVM/CXM-18	18 mm	453 Typ L2	C13658_CLAMP-VERO13-18
Luminus	CXM-18 Gen6	18 mm	431 Typ L3	C13584_CLAMP-VERO29
Luminus	CGM/CIM/CLM/CXM-22-xC	22 mm	431 Typ L3	C13584_CLAMP-VERO29
Luminus	CDM-6 / CDM-9Gen1 DtW	10 mm	490 Typ L1	C13658_CLAMP-VERO13-18
Luminus	CDM-9 Gen2 DtW	9 mm	491 Typ L2	C13658_CLAMP-VERO13-18
Luminus	CDM-14/CDM-18 DtW	17 mm	491 Typ L2	C13658_CLAMP-VERO13-18
Luminus	CTM-6 / CTM-9 TW	10 mm	495 Typ L1	C13658_CLAMP-VERO13-18
Luminus	CTM-14 TW	18 mm	442 Typ L2	C13658_CLAMP-VERO13-18
Luminus	CTM-18 Gen1 TW	18 mm	442 Typ L2	C13658_CLAMP-VERO13-18
Luminus	CTM-18 Gen2 TW	20 mm	483 Typ L3	C13584_CLAMP-VERO29
Luminus	CTM-22 TW	22 mm	494 Typ L3	C13584_CLAMP-VERO29

LEDiL®	HEKLA System
Passende LEDiL Optik Suitable LEDiL optics	**BARBARA-G2** **BROOKE / MIRELLA -G2** **ADELIA 50/70/110** **CARMEN 50/70** **ZORYA, RONDA, WINNIE** **AMY / AMY ZOOM 50/70** **YASMEEN / Y.ZOOM 50/70** **ILONA / ILONA ZOOM**
LEDiL Adapter LEDiL adaptor	C16142_HEKLA-SOCKET-K
Hersteller Webseite Manufacturer website	www.ledil.com
LED Halter B+W LED Holder B+W	4xx / Typ L8

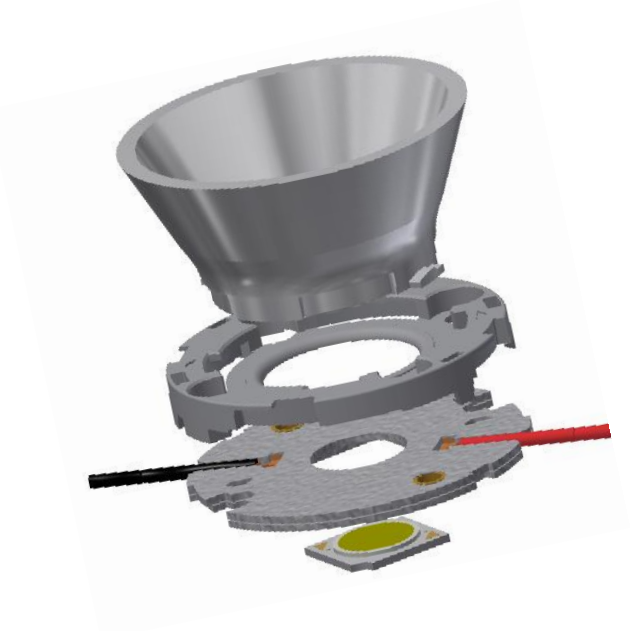

e.g. solution with BROOKE-G2 reflector

4xx Type L8
(eg. 489 Type L8 for Tunable COBs)

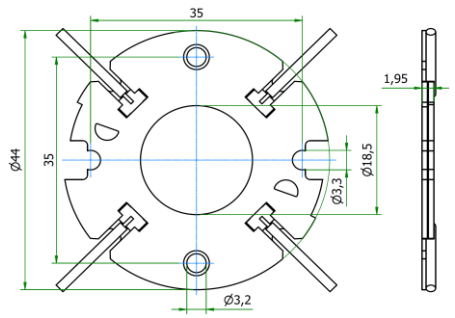

C16142 Hekla Socket K

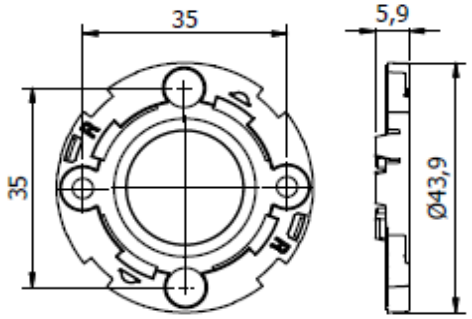

Mögliche Halter / COB Kombinationen / Holder / COB combinations LEDiL Hekla System

COB Hersteller COB Supplier	COB Typ COB Type	LES LES	Halter Holder	Adapter Base part
Luminus	CXM-3-xC	4 mm	434 Typ L8	C16142_HEKLA-SOCKET-K
Luminus	CHM-4-BH / CXM-4-xC	5 mm	434 Typ L8	C16142_HEKLA-SOCKET-K
Luminus	CHM-6-BH / CXM-6-xC	6 mm	434 Typ L8	C16142_HEKLA-SOCKET-K
Luminus	CIM/CLM/CXM-9-xC	9 mm	434 Typ L8	C16142_HEKLA-SOCKET-K
Luminus	CLM/CXM-9-xA	10 mm	461 Typ L8	C16142_HEKLA-SOCKET-K
Luminus	CHM-9-BH	9 mm	433 Typ L8	C16142_HEKLA-SOCKET-K
Luminus	CXM-11-xC	12 mm	433 Typ L8	C16142_HEKLA-SOCKET-K
Luminus	CGM/CIM/CLM/CXM-14-xC	15 mm	433 Typ L8	C16142_HEKLA-SOCKET-K
Luminus	CVM/CXM-18	18 mm	453 Typ L8	C16142_HEKLA-SOCKET-K
Luminus	CDM-6 / CDM-9Gen1 DtW	10 mm	490 Typ L8	C16142_HEKLA-SOCKET-K
Luminus	CDM-9 Gen2 DtW	9 mm	491 Typ L8	C16142_HEKLA-SOCKET-K
Luminus	CDM-14/CDM-18 DtW	17 mm	491 Typ L8	C16142_HEKLA-SOCKET-K
Luminus	CTM-6 / CTM-9 TW	10 mm	495 Typ L8	C16142_HEKLA-SOCKET-K
Luminus	CTM-14 TW	18 mm	442 Typ L8	C16142_HEKLA-SOCKET-K
Luminus	CTM-14 RGBW	14 mm	500 Typ L8	C16142_HEKLA-SOCKET-K
Luminus	CTM-18 Gen1 TW	18 mm	442 Typ L8	C16142_HEKLA-SOCKET-K
Luminus	CTM-18 Gen2 TW	20 mm	483 Typ L8	C16142_HEKLA-SOCKET-K

LEDiL®

LENA
LENINA

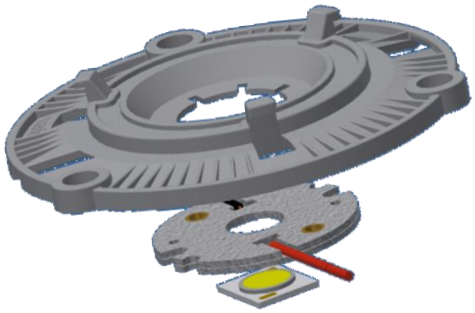

LEDiL Adapter LEDiL adaptor	C13868_LENA-STD-BASE-VERO13-18 C13867_LENA-STD-BASE-VERO29
Hersteller Webseite Manufacturer website	www.ledil.com
LED Halter B+W LED Holder B+W	4xx / Typ L1 4xx / Typ L2 4xx / Typ L3

4xx Typ L1

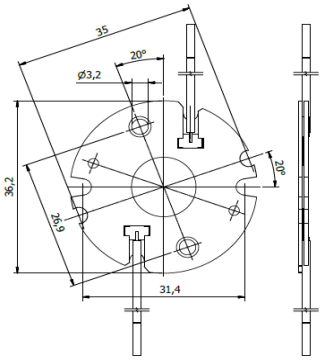

4xx Typ L2

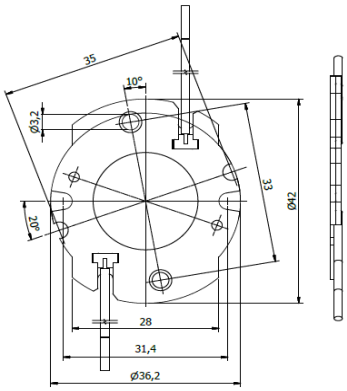

C13868_LENA-STD-BASE-VERO13-18

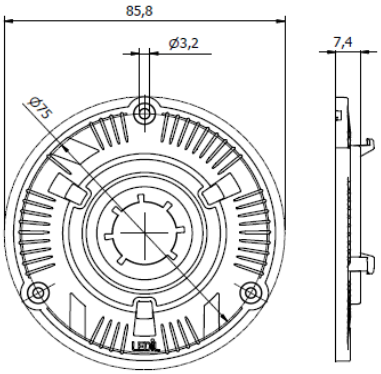

4xx Typ L3

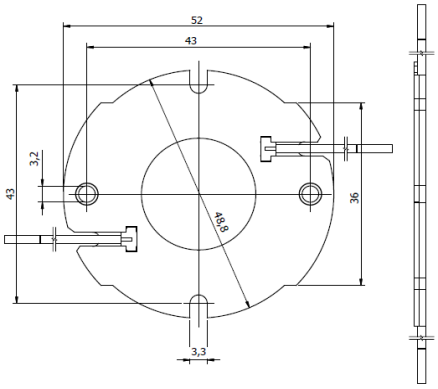

C13867_LENA-STD-BASE-VERO29

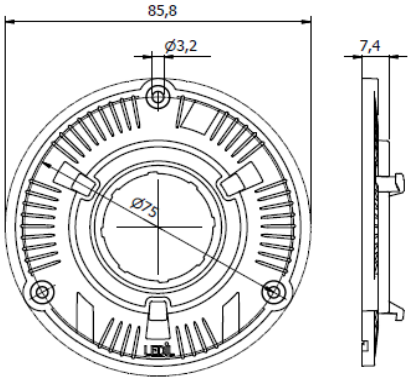

Mögliche Halter / COB Kombinationen / Holder / COB combinations LEDiL Lena

COB Hersteller COB Supplier	COB Typ COB Type	Halter Holder	Adapter Base part
Luminus	**CXM-11-xC**	**433 Typ L1**	**C13868_LENA-STD-BASE-VERO13-18**
Luminus	**CGM/CIM/CLM/CXM-14-xC**	**433 Typ L1**	**C13868_LENA-STD-BASE-VERO13-18**
Luminus	**CVM/CXM-18**	**453 Typ L2**	**C13868_LENA-STD-BASE-VERO13-18**
Luminus	**CXM-18 Gen6**	**431 Typ L3**	**C13867_LENA-STD-BASE-VERO29**
Luminus	**CGM/CIM/CLM/CXM-22-xC**	**431 Typ L3**	**C13867_LENA-STD-BASE-VERO29**

Mögliche Halter / COB Kombinationen / Holder / COB combinations LEDiL Lena

COB Hersteller COB Supplier	COB Typ COB Type	Halter Holder	Adapter Base part
Luminus	CDM-14/CDM-18 DtW	491 Typ L2	C13868_LENA-STD-BASE-VERO13-18
Luminus	CTM-14 TW	442 Typ L2	C13868_LENA-STD-BASE-VERO13-18
Luminus	CTM-18 Gen1 TW	442 Typ L2	C13868_LENA-STD-BASE-VERO13-18
Luminus	CTM-18 Gen2 TW	483 Typ L3	C13867_LENA-STD-BASE-VERO29
Luminus	CTM-22 TW	494 Typ L3	C13867_LENA-STD-BASE-VERO29

LEDiL®

PF-SOCKET SYSTEM

Passende LEDiL Optik Suitable LEDiL optics	**BARBARA** **MIRELLA**
LEDiL Adapter LEDiL adaptor	C13709_PF-SOCKET-VERO13-18
Hersteller Webseite Manufacturer website	www.ledil.com
LED Halter B+W LED Holder B+W	4xx / Typ L1 4xx / Typ L2

MIRELLA
LES: max 14,5mm

BARBARA
LES: max 14,5mm

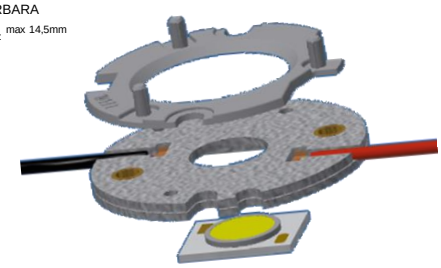

Für BARBARA-G2 und MIRELLA-G2 ist die passende Lösung unter LEDiL HEKLA aufgeführt
Take care that BARBARA-G2 and MIRELLA-G2 requieres a different solution available under LEDiL HEKLA

4xx Typ L1

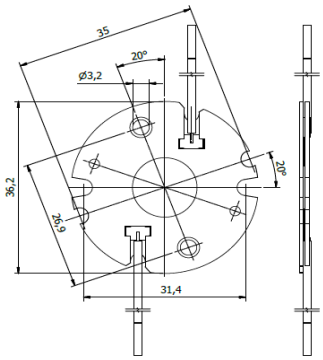

4xx Typ L2

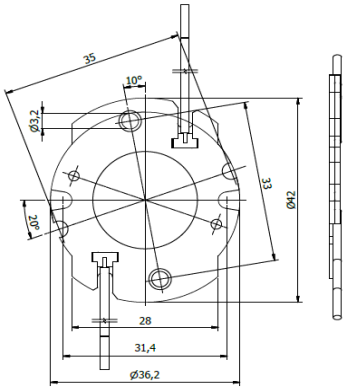

C13709_PF-SOCKET-VERO13-18

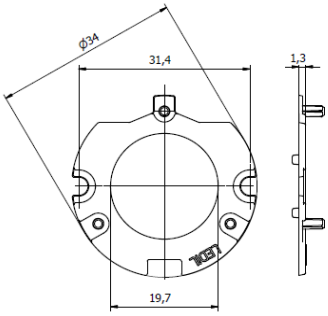

Mögliche Halter / COB Kombinationen / Holder / COB combinations LEDiL PF-Socket

COB Hersteller COB Supplier	COB Typ COB Type	LES LES	Halter Holder	Adapter Base part
Luminus	**CXM-3-xC**	**4 mm**	**434 Typ L1**	**C13709_PF-SOCKET-VERO13-18**
Luminus	**CHM-4-BH / CXM-4-xC**	**5 mm**	**434 Typ L1**	**C13709_PF-SOCKET-VERO13-18**
Luminus	**CHM-6-BH / CXM-6-xC**	**6 mm**	**434 Typ L1**	**C13709_PF-SOCKET-VERO13-18**
Luminus	**CIM/CLM/CXM-9-xC**	**9 mm**	**434 Typ L1**	**C13709_PF-SOCKET-VERO13-18**
Luminus	**CLM/CXM-9-xA**	**10 mm**	**461 Typ L1**	**C13709_PF-SOCKET-VERO13-18**
Luminus	**CHM-9-BH**	**9 mm**	**433 Typ L1**	**C13709_PF-SOCKET-VERO13-18**
Luminus	**CXM-11-xC**	**12 mm**	**433 Typ L1**	**C13709_PF-SOCKET-VERO13-18**
Luminus	**CGM/CIM/CLM/CXM-14-xC**	**15 mm**	**433 Typ L1**	**C13709_PF-SOCKET-VERO13-18**

Mögliche Halter / COB Kombinationen / Holder / COB combinations LEDiL PF-Socket

COB Hersteller COB Supplier	COB Typ COB Type	LES LES	Halter Holder	Adapter Base part
Luminus	CVM/CXM-18	18 mm	453 Typ L2	C13709_PF-SOCKET-VERO13-18
Luminus	CDM-6 / CDM-9Gen1 DtW	10 mm	490 Typ L1	C13709_PF-SOCKET-VERO13-18
Luminus	CDM-9 Gen2 DtW	9 mm	491 Typ L2	C13709_PF-SOCKET-VERO13-18
Luminus	CDM-14/CDM-18 DtW	17 mm	491 Typ L2	C13709_PF-SOCKET-VERO13-18
Luminus	CTM-6 / CTM-9 TW	10 mm	495 Typ L1	C13709_PF-SOCKET-VERO13-18
Luminus	CTM-14 TW	18 mm	442 Typ L2	C13709_PF-SOCKET-VERO13-18
Luminus	CTM-18 Gen1 TW	18 mm	442 Typ L2	C13709_PF-SOCKET-VERO13-18

LEDiL®

SAGA

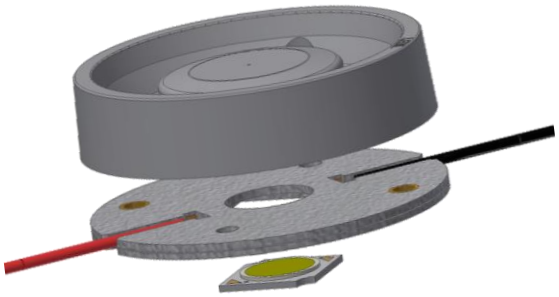

LEDiL Linse
LEDiL lense

CN13990_SAGA-HB-IP-WHT
FCA14933_SAGA-S-WHT

Hersteller Webseite
Manufacturer website

www.ledil.com

LED Halter B+W
LED Holder B+W

4xx / Typ L6

4xx Typ L6

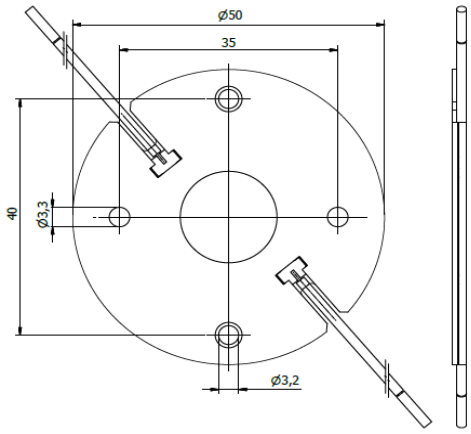

CN13990_SAGA-HB-IP-WHT

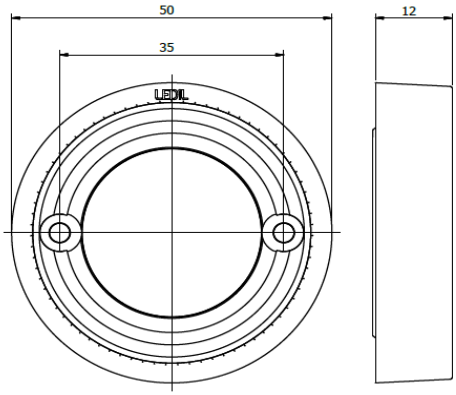

Mögliche Halter / COB Kombinationen / Holder / COB combinations **LEDiL Saga**

COB Hersteller COB Supplier	COB Typ COB Type	Halter Holder	Linse Lense
Luminus	CHM-6-BH / CXM-6-xC	434 Typ L6	CN13990_SAGA-HB-IP-WHT
Luminus	CIM/CLM/CXM-9-xC	434 Typ L6	CN13990_SAGA-HB-IP-WHT
Luminus	CLM/CXM-9-xA	461 Typ L6	CN13990_SAGA-HB-IP-WHT
Luminus	CHM-9-BH	433 Typ L6	CN13990_SAGA-HB-IP-WHT
Luminus	CXM-11-xC	433 Typ L6	CN13990_SAGA-HB-IP-WHT
Luminus	CGM/CIM/CLM/CXM-14-xC	433 Typ L6	CN13990_SAGA-HB-IP-WHT
Luminus	CDM-6 / CDM-9Gen1 DtW	490 Typ L6	CN13990_SAGA-HB-IP-WHT
Luminus	CDM-9 Gen2 DtW	491 Typ L6	CN13990_SAGA-HB-IP-WHT
Luminus	CTM-6 / CTM-9 TW	495 Typ L6	CN13990_SAGA-HB-IP-WHT
Luminus	CTM-14 RGBW	500 Typ L6	CN13990_SAGA-HB-IP-WHT

LEDiL®

STELLA (Type L1)

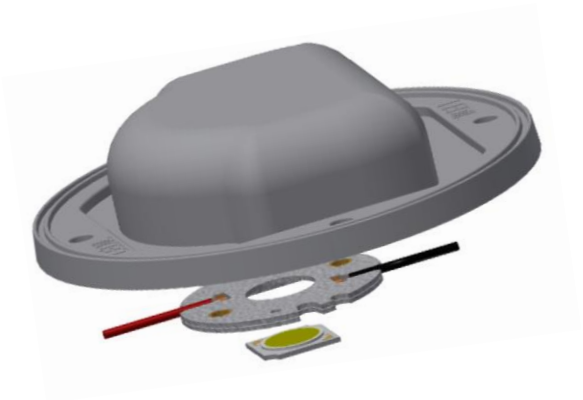

Passende LEDiL Optik Suitable LEDiL optics	**STELLA-A** LEDiL part numbers
Hersteller Webseite Manufacturer website	www.ledil.com
LED Halter B+W LED Holder B+W	4xx / Typ L1

4xx Typ L1

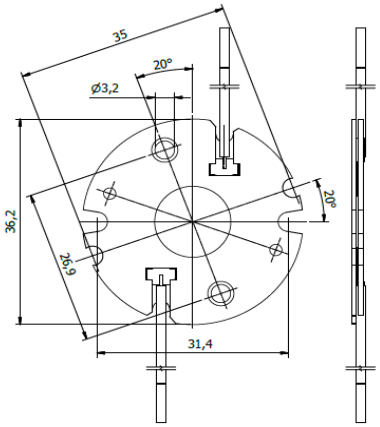

STELLA-A

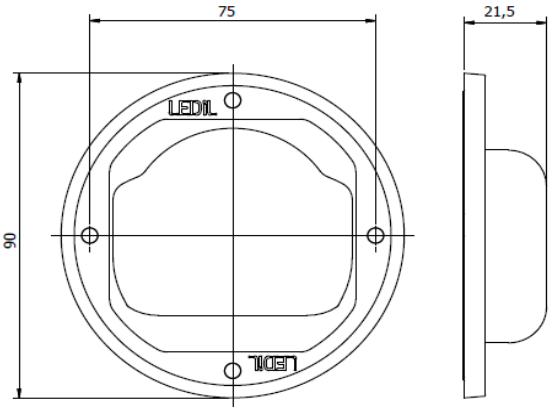

Mögliche Halter / COB Kombinationen / Holder / COB combinations **LEDiL Stella (L1)**

COB Hersteller COB Supplier	COB Typ COB Type	Halter Holder	Linse Lense
Luminus	CIM/CLM/CXM-9-xC	434 Typ L1	FN13323_STELLA-A
Luminus	CLM/CXM-9-xA	461 Typ L1	FN13323_STELLA-A
Luminus	CHM-9-BH	433 Typ L1	FN13323_STELLA-A
Luminus	CXM-11-xC	433 Typ L1	FN13323_STELLA-A
Luminus	CGM/CIM/CLM/CXM-14-xC	433 Typ L1	FN13323_STELLA-A
Luminus	CDM-6 / CDM-9Gen1 DtW	490 Typ L1	FN13323_STELLA-A
Luminus	CTM-6 / CTM-9 TW	495 Typ L1	FN13323_STELLA-A

LEDiL®

STELLA
(Type L4)

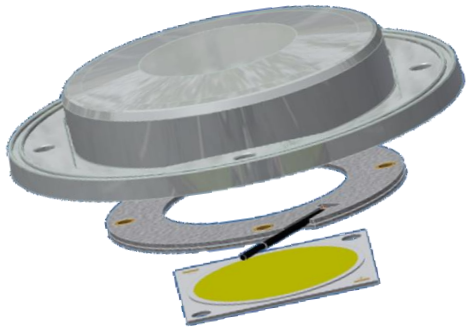

Passende LEDiL Optik Suitable LEDiL optics	**STELLA-HB** **STELLA-HB-WWW** **STELLA-FRESNEL** **STELLA-RS** **STELLA-G2-VSM** LEDiL part numbers
Hersteller Webseite Manufacturer website	www.ledil.com
LED Halter B+W LED Holder B+W	4xx / Typ L4

4xx / Typ L4

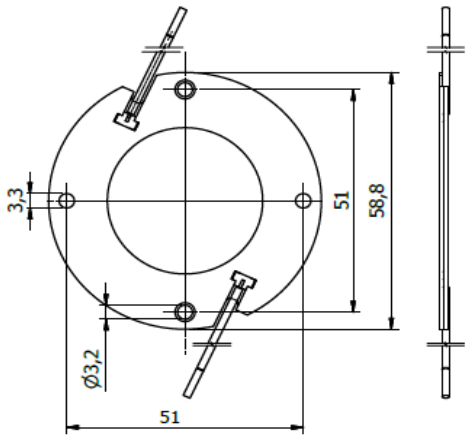

eg. STELLA-HB

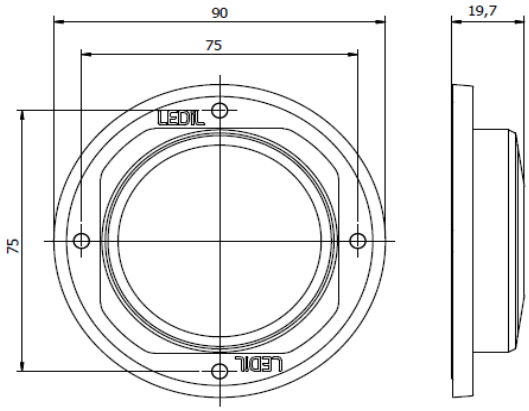

Mögliche Halter / COB Kombinationen / Holder / COB combinations **LEDiL STELLA (L4)**

COB Hersteller COB Supplier	COB Typ COB Type	Halter Holder	Linse Lense
Luminus	**CXM-18 Gen6**	**431 Typ L4**	**see LEDiL website**
Luminus	**CGM/CIM/CLM/CXM-22-xC**	**431 Typ L4**	**see LEDiL website**
Luminus	**CVM/CXM-27**	**454 Typ L4**	**see LEDiL website**
Luminus	**CVM/CXM-32**	**458 Typ L4**	**see LEDiL website**
Luminus	**CTM-18 Gen2 TW**	**483 Typ L4**	**see LEDiL website**
Luminus	**CTM-22 TW**	**494 Typ L4**	**see LEDiL website**

LEDiL®

STELLA (Type Z1)

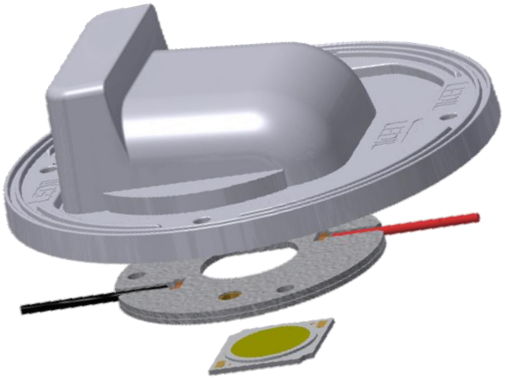

Passende LEDiL Optik Suitable LEDiL optics	**STELLA-T4** **STELLA-VSM** **STELLA-DWC2** **STELLA-G2-T2** **STELLA-G2-T3** **STELLA-G2-T4** LEDiL part numbers
Hersteller Webseite Manufacturer website	www.ledil.com
LED Halter B+W LED Holder B+W	4xx / Typ Z1

4xx Typ Z1

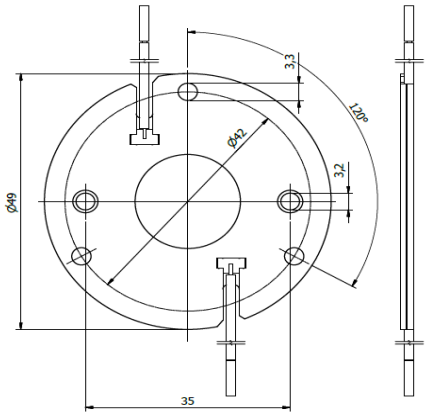

eg. STELLA-DWC2

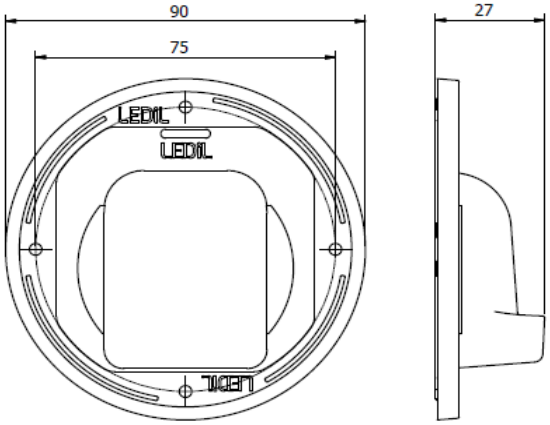

Mögliche Halter / COB Kombinationen / Holder / COB combinations **LEDiL STELLA (Z1)**

COB Hersteller COB Supplier	COB Typ COB Type	Halter Holder	Linse Lense
Luminus	CIM/CLM/CXM-9-xC	434 Typ Z1	see LEDiL website
Luminus	CLM/CXM-9-xA	461 Typ Z1	see LEDiL website
Luminus	CHM-9-BH	433 Typ Z1	see LEDiL website
Luminus	CXM-11-xC	433 Typ Z1	see LEDiL website
Luminus	CGM/CIM/CLM/CXM-14-xC	433 Typ Z1	see LEDiL website
Luminus	CVM/CXM-18	453 Typ Z1	see LEDiL website
Luminus	CXM-18 Gen6	431 Typ Z1	see LEDiL website
Luminus	CGM/CIM/CLM/CXM-22-xC	431 Typ Z1	see LEDiL website

Mögliche Halter / COB Kombinationen / Holder / COB combinations LEDiL STELLA (Z1)

COB Hersteller COB Supplier	COB Typ COB Type	Halter Holder	Linse Lense
Luminus	CDM-9 Gen2 DtW	491 Typ Z1	see LEDiL website
Luminus	CDM-14/CDM-18 DtW	491 Typ Z1	see LEDiL website
Luminus	CTM-14 TW	442 Typ Z1	see LEDiL website
Luminus	CTM-14 RGBW	500 Typ Z1	see LEDiL website
Luminus	CTM-18 Gen1 TW	442 Typ Z1	see LEDiL website
Luminus	CTM-18 Gen2 TW	483 Typ Z1	see LEDiL website
Luminus	CTM-22 TW	494 Typ Z1	see LEDiL website

LEDiL®

WINNIE

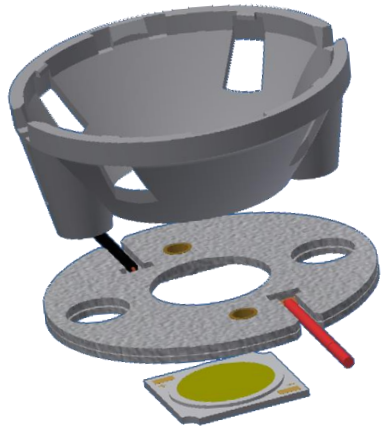

LEDiL Linse
LEDiL lense

LEDiL part numbers

Hersteller Webseite
Manufacturer website

www.ledil.com

LED Halter B+W
LED Holder B+W

4xx / Typ L5

Für WINNIE-HLD_C ist die passende Lösung unter LEDiL HEKLA aufgeführt
Take care that WINNIE-HLD-C requieres a different solution available under LEDiL HEKLA

4xx / Typ L5

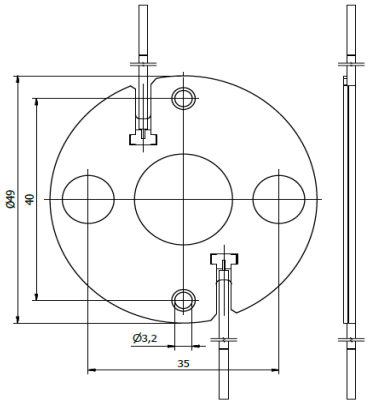

CN14xxx WINNIE-x

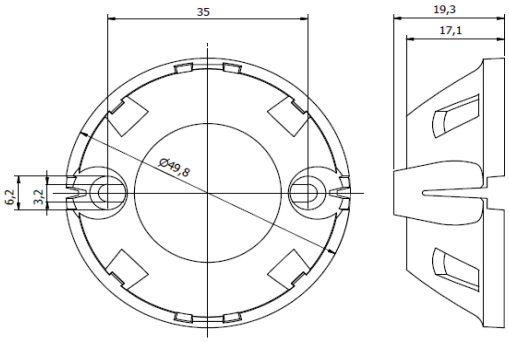

Mögliche Halter / COB Kombinationen / Holder / COB combinations **LEDiL WINNIE**

COB Hersteller COB Supplier	COB Typ COB Type	Halter Holder	Linse Lense
Luminus	CHM-6-BH / CXM-6-xC	434 Typ L5	see part numbers above
Luminus	CIM/CLM/CXM-9-xC	434 Typ L5	see part numbers above
Luminus	CLM/CXM-9-xA	461 Typ L5	see part numbers above
Luminus	CHM-9-BH	433 Typ L5	see part numbers above
Luminus	CXM-11-xC	433 Typ L5	see part numbers above
Luminus	CGM/CIM/CLM/CXM-14-xC	433 Typ L5	see part numbers above
Luminus	CVM/CXM-18	453 Typ L5	see part numbers above
Luminus	CDM-6 / CDM-9Gen1 DtW	490 Typ L5	see part numbers above
Luminus	CDM-9 Gen2 DtW	491 Typ L5	see part numbers above
Luminus	CDM-14/CDM-18 DtW	491 Typ L5	see part numbers above
Luminus	CTM-6 / CTM-9 TW	495 Typ L5	see part numbers above

Mögliche Halter / COB Kombinationen / Holder / COB combinations LEDiL WINNIE

COB Hersteller COB Supplier	COB Typ COB Type	Halter Holder	Linse Lense
Luminus	CTM-14 TW	442 Typ L5	see part numbers above
Luminus	CTM-14 RGBW	500 Typ L5	see part numbers above
Luminus	CTM-18 Gen1 TW	442 Typ L5	see part numbers above
Luminus	CTM-18 Gen2 TW	483 Typ L5	see part numbers above

LEDiL®

ZORYA

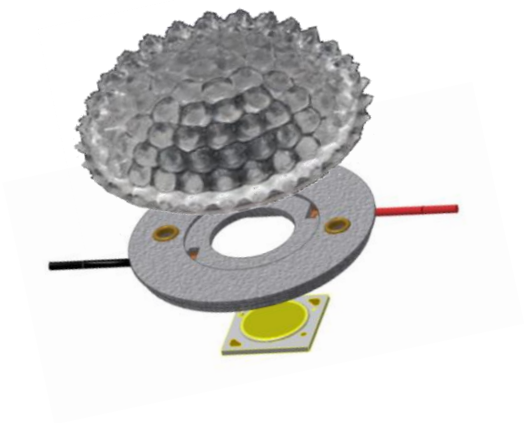

LEDiL Linse
LEDiL lense

F15074_ZORYA-SC

Hersteller Webseite
Manufacturer website

www.ledil.com

LED Halter B+W
LED Holder B+W

4xx / Typ L7

Alternativ zur direkten Montage kann ZORYA auch mit dem Adapter HEKLA montiert werden.
In addition to the direct mounting Zorya can be assembled with the LEDiL HEKLA adaptor

4xx / Typ L7

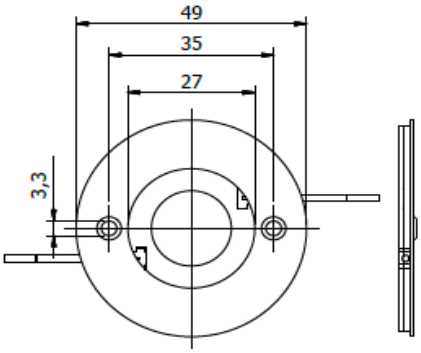

F15074_ZORYA-SC

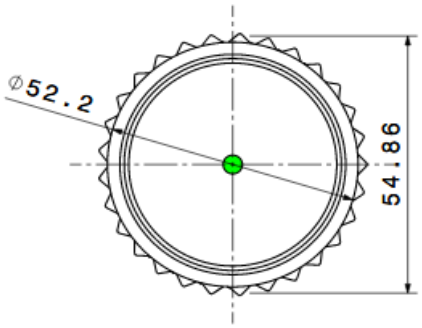

Bottom view

Mögliche Halter / COB Kombinationen / Holder / COB combinations LEDiL ZORYA

COB Hersteller COB Supplier	COB Typ COB Type	Halter Holder	Linse Lense
Luminus	CIM/CLM/CXM-9-xC	434 Typ L7	F15074_ZORYA-SC
Luminus	CLM/CXM-9-xA	461 Typ L7	F15074_ZORYA-SC
Luminus	CHM-9-BH	433 Typ L7	F15074_ZORYA-SC
Luminus	CXM-11-xC	433 Typ L7	F15074_ZORYA-SC
Luminus	CGM/CIM/CLM/CXM-14-xC	433 Typ L7	F15074_ZORYA-SC
Luminus	CVM/CXM-18	453 Typ L7	F15074_ZORYA-SC
Luminus	CXM-18 Gen6	431 Typ L7	F15074_ZORYA-SC
Luminus	CGM/CIM/CLM/CXM-22-xC	431 Typ L7	F15074_ZORYA-SC
Luminus	CDM-9 Gen2 DtW	491 Typ L7	F15074_ZORYA-SC
Luminus	CDM-14/CDM-18 DtW	491 Typ L7	F15074_ZORYA-SC
Luminus	CTM-14 TW	442 Typ L7	F15074_ZORYA-SC
Luminus	CTM-14 RGBW	500 Typ L7	F15074_ZORYA-SC

Mögliche Halter / COB Kombinationen / Holder / COB combinations LEDiL ZORYA

COB Hersteller COB Supplier	COB Typ COB Type	Halter Holder	Linse Lense
Luminus	CTM-18 Gen1 TW	442 Typ L7	F15074_ZORYA-SC
Luminus	CTM-18 Gen2 TW	483 Typ L7	F15074_ZORYA-SC
Luminus	CTM-22 TW	494 Typ L7	F15074_ZORYA-SC

LedLink – Linking LEDs to The Real World	**CEW** **CHQ**
Ledlink Optik Ledlink optics	LL01CR-CEWxxL02 LL01CR-CHQxxL02
Hersteller Webseite Manufacturer website	www.ledlink-optics.com
LED Halter B+W LED Holder B+W	4xx / Typ LL1

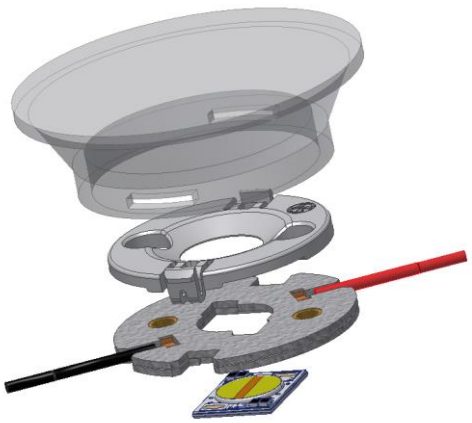

4xx Typ LL1

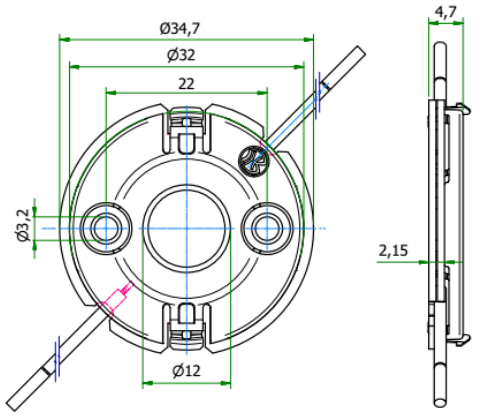

CEW series

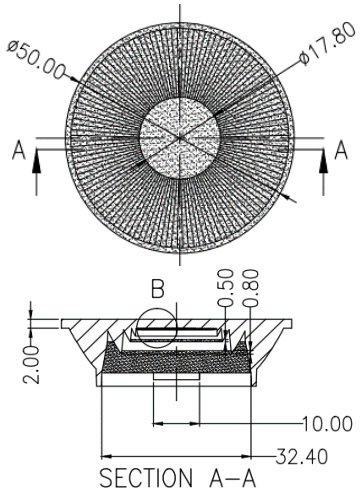

CHQ series

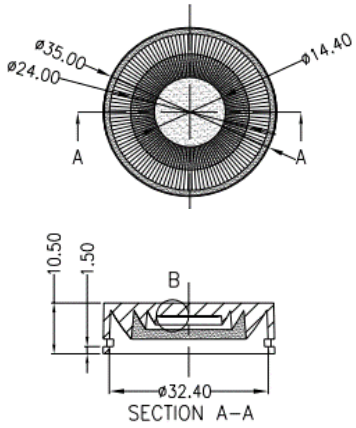

Mögliche Halter / COB Kombinationen / Holder / COB combinations **CEW / CHQ**

COB Hersteller COB Supplier	COB Typ COB Type	Halter Holder	B+W Adapter B+W Adaptor
Luminus	**CXM-3-xC**	**434 Typ LL1**	**430/48993 Adaptor LL1**
Luminus	**CHM-4-BH / CXM-4-xC**	**434 Typ LL1**	**430/48993 Adaptor LL1**
Luminus	**CHM-6-BH / CXM-6-xC**	**434 Typ LL1**	**430/48993 Adaptor LL1**
Luminus	**CIM/CLM/CXM-9-xC**	**434 Typ LL1**	**430/48993 Adaptor LL1**
Luminus	**CDM-6 / CDM-9Gen1 DtW**	**490 Typ LL1**	**430/48993 Adaptor LL1**
Luminus	**CTM-6 / CTM-9 TW**	**495 Typ LL1**	**430/48993 Adaptor LL1**

Nata Reflector • Lens	**Nata M30**
Nata Reflektor Nata reflector	1687-M 1709-M 1-0788-M
Hersteller Webseite Manufacturer website	www.nata.cn
LED Halter B+W LED Holder B+W	4xx / Typ N1

4xx Typ N1

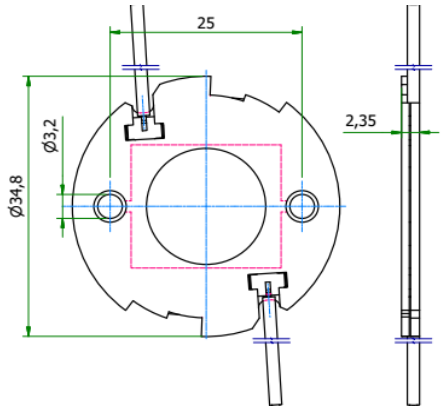

1709-M

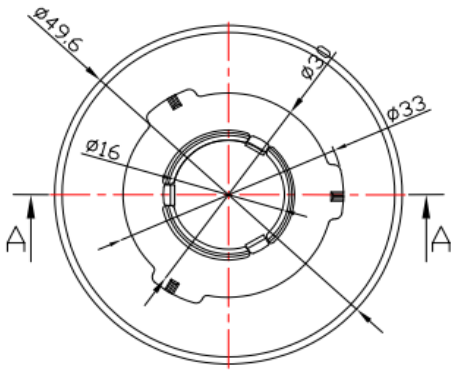

Mögliche Halter / COB Kombinationen / Holder / COB combinations 1709-M

COB Hersteller COB Supplier	COB Typ COB Type	Halter Holder	B+W Adapter B+W Adaptor
Luminus	**CXM-3-xC**	**434 Typ N1**	**430/48720 Adaptor N1 M30**
Luminus	**CHM-4-BH / CXM-4-xC**	**434 Typ N1**	**430/48720 Adaptor N1 M30**
Luminus	**CHM-6-BH / CXM-6-xC**	**434 Typ N1**	**430/48720 Adaptor N1 M30**
Luminus	**CIM/CLM/CXM-9-xC**	**434 Typ N1**	**430/48720 Adaptor N1 M30**
Luminus	**CLM/CXM-9-xA**	**461 Typ N1**	**430/48720 Adaptor N1 M30**
Luminus	**CDM-6 / CDM-9Gen1 DtW**	**490 Typ N1**	**430/48720 Adaptor N1 M30**
Luminus	**CTM-6 / CTM-9 TW**	**495 Typ N1**	**430/48720 Adaptor N1 M30**

MechaTronix

ModuLed Mega
ModuLed Giga
CoolBay Giga-B
CoolBay Tera-B

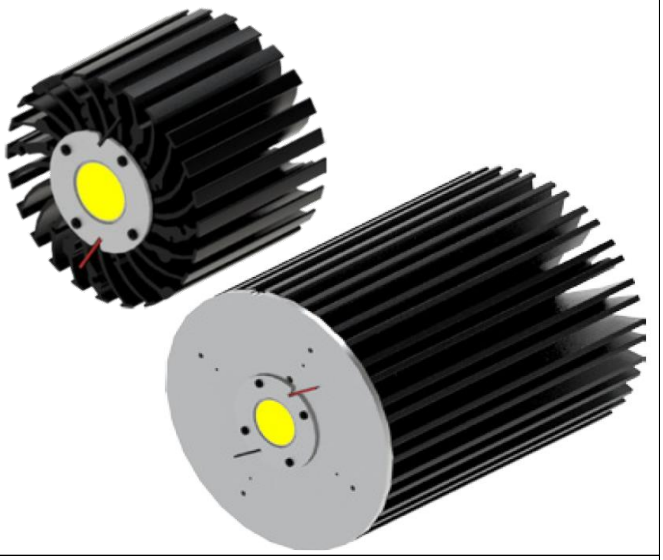

MechaTronix Kühlkörper High Bay Coolers
Mechatronix heat sink

Hersteller Webseite www.led-heatsink.com
Manufacturer website

LED Halter B+W 4xx / Typ M1 (HV)
LED Holder B+W 4xx / Typ M2

4xx / Typ M1 (HV)

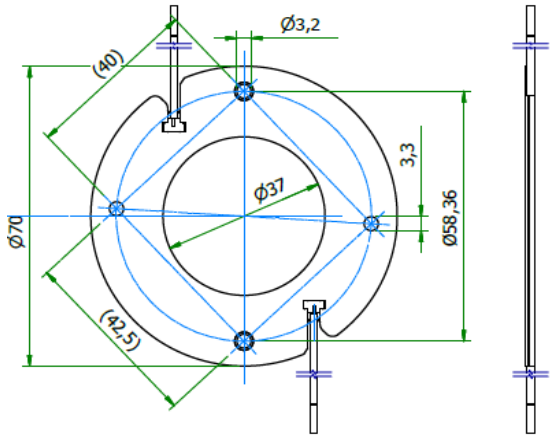

4xx / Typ M2

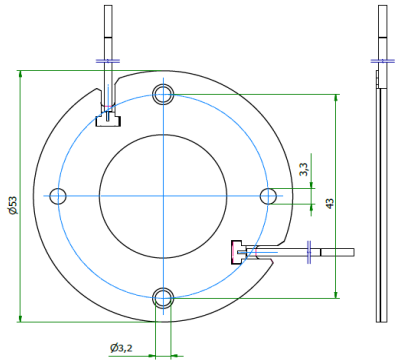

Mögliche Halter / COB Kombinationen / Holder / COB combinations

MechaTronix High Bay Cooler

COB Hersteller COB Supplier	COB Typ COB Type	Halter Holder	Kühlkörper Heat sink
Luminus	CXM-18 Gen6	431 Typ M2	see MechaTronix website
Luminus	CGM/CIM/CLM/CXM-22-xC	431 Typ M2	see MechaTronix website
Luminus	CVM/CXM-32	458 Typ M1	see MechaTronix website
Luminus	CTM-18 Gen2 TW	483 Typ M2	see MechaTronix website
Luminus	CTM-22 TW	494 Typ M2	see MechaTronix website

Zhaga

Buch 3 kompatibler Halter
Book 3 compatible holder

Zhaga Webseite Zhaga website	www.zhagastandard.org	**Zertifikate / certificates**
LED Halter B+W LED Holder B+W	4xx / Typ Z1	**Ausweis-Nr.** 40041342 **File** E47294

Unsere Halter 4xx Typ Z1 entsprechen mit dem Aussendurchmesser und den Befestigungspunkten den Vorgaben von Zhaga Buch 3, aber durch die extrem flache Bauweise können sie nicht zertifziert werden.

The shape and fixing points holders of our holders 4xx Type Z1 are compatible to Zhaga Book 3, but due to the thin design they cannot be certified.

4xx / Typ Z1

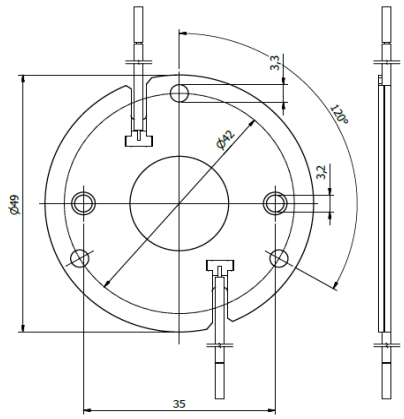

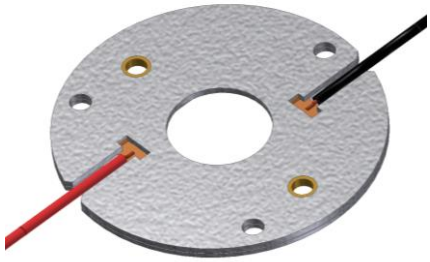

verfügbare Halter / available Holder

COB Hersteller COB Supplier	COB Typ COB Type	Halter Holder
Luminus	**CHM-4-BH / CXM-4-xC**	**434 Typ Z1**
Luminus	**CHM-6-BH / CXM-6-xC**	**434 Typ Z1**
Luminus	**CIM/CLM/CXM-9-xC**	**434 Typ Z1**
Luminus	**CLM/CXM-9-xA**	**461 Typ Z1**
Luminus	**CHM-9-BH**	**433 Typ Z1**
Luminus	**CXM-11-xC**	**433 Typ Z1**
Luminus	**CGM/CIM/CLM/CXM-14-xC**	**433 Typ Z1**
Luminus	**CVM/CXM-18**	**453 Typ Z1**
Luminus	**CXM-18 Gen6**	**431 Typ Z1**
Luminus	**CGM/CIM/CLM/CXM-22-xC**	**431 Typ Z1**
Luminus	**CDM-6 / CDM-9Gen1 DtW**	**490 Typ Z1**

verfügbare Halter / available Holder

COB Hersteller COB Supplier	COB Typ COB Type	Halter Holder
Luminus	CDM-9 Gen2 DtW	491 Typ Z1
Luminus	CDM-14/CDM-18 DtW	491 Typ Z1
Luminus	CTM-6 / CTM-9 TW	495 Typ Z1
Luminus	CTM-14 TW	442 Typ Z1
Luminus	CTM-14 RGBW	500 Typ Z1
Luminus	CTM-18 Gen1 TW	442 Typ Z1
Luminus	CTM-18 Gen2 TW	483 Typ Z1
Luminus	CTM-22 TW	494 Typ Z1

Wir helfen Ihnen gerne weiter.
Sprechen Sie uns einfach an!

Please don´t hesitate to contact us
for any further questions.

BENDER
+WIRTH

Ihr Kontakt:
Your contact:

Michael Kritzler
Head of Engineering
+49 (0) 2359 / 669 - 184
kritzler@bender-wirth.de

Bender + Wirth GmbH & Co.
D-58566 Kierspe, Germany
+49 (2359) / 669 - 0
sales@bender-wirth.de
www.bender-wirth.de