COB HALTER HYBRID
COB HOLDER HYBRID

660

BENDER +WIRTH

Bemessungsspannung rated voltage	**Standard 250V DC** **optional 450V DC**
Bemessungsstrom rated current	**5 A**
Bemessungstemperatur rated operating temperature	**T 120**
Befestigung fixing	**2 Schrauben M3** 2 screws M3
max. Drehmonent max. torque	**0,5 Nm**
Material des Halters material of the holder	**PBT / Mikanit** PBT / Mica
Kontaktmaterial contactmaterial	**CuSn** CuSn

Zulässige COB Abmessungen
Permissible COB dimensions

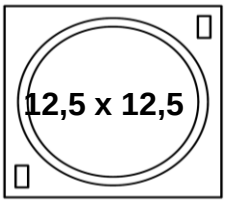

Länge / length
12,4mm - 12,6mm
Breite / width
12,4mm - 12,6mm
Dicke / height
0,9mm - 1,2mm

Zertifikate / certificates

Ausweis-Nr.
40050075

File
E472943

Weitere technische Daten und Montagehinweise sind im Technical Guide COB Halterserie 630 enthalten.
Further technical details and mounting instructions are part of the Technical Guide COB holder series 630.

Teilumhüllter Halter für folgende COBs / unenclosed holder for the following COBs:

Hersteller / supplier	**COB Typ /** COB Type	**Haltervariante /** variant of holder
Bridgelux	V3 HD / V4 HD Gen 7,8	**660a**
Bridgelux	V6 Gen 8,9 (just 2 pads!)	**660a**
Bridgelux	V8 Gen 7,8,9 (4 pads)	**660a**

Die Halter sind erhältlich in unterschiedlichen Gehäuseformen. Alle Varianten sind nachfolgend aufgelistet :
The holders are available will different housings. All possible variants are listed below :

COB HALTER HYBRID
COB HOLDER HYBRID

660

BENDER +WIRTH

Gehäusetyp: Housing:	**LowProfile**	**Größe / Size :**	**44 mm**
		Höhe / Height :	**3,4 mm**

Beispiele für passende Optiken examples of suitable optics	**LEDiL STELLA-T4, -VSM, -DWC2, -G2-T2, -G2-T3, -G2-T4** **KHATOD COSMO 70/90mm**

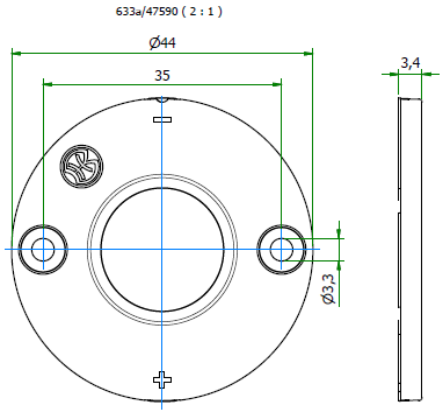

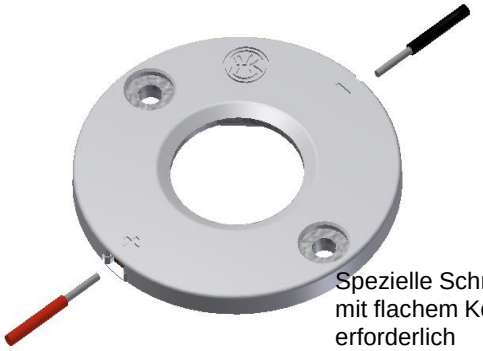

Spezielle Schraube mit flachem Kopf erforderlich
Special flat head screw required

e.g. 48279
M3 x 8mm

Teilumhüllter Halter für folgende COBs / unenclosed holder for the following COBs:

Hersteller supplier	**COB Typ** COB Type	**Teile-Nr.** part no.	**Haltervariante** variant of holder
Bridgelux	V3 HD / V4 HD Gen 7,8	**47954**	COB Holder Hybrid 660a LowProfile
Bridgelux	V6 Gen 8,9 (just 2 pads!)	**47954**	COB Holder Hybrid 660a LowProfile
Bridgelux	V8 Gen 7,8,9 (4 pads)	**47954**	COB Holder Hybrid 660a LowProfile

COB HALTER HYBRID
COB HOLDER HYBRID

660

BENDER + WIRTH

Gehäusetyp: Housing:	**Hekla**	**Größe / Size :**	**44 mm**
		Höhe / Height :	**5,5 mm**

Beispiele für passende Optiken examples of suitable optics	**LEDiL BARBARA-G2, MIRELLA-G2, BROOKE-G2, CARMEN 50/70, ZORYA-C** **LEDiL ADELIA-C 50/70/110, ILONA/ILONA ZOOM, RONDA-C, WINNIE-C** **LEDiL AMY/AMY ZOOM (-C) 50/70, YASMEEN/YASMEEN ZOOM (-C) 50/70**

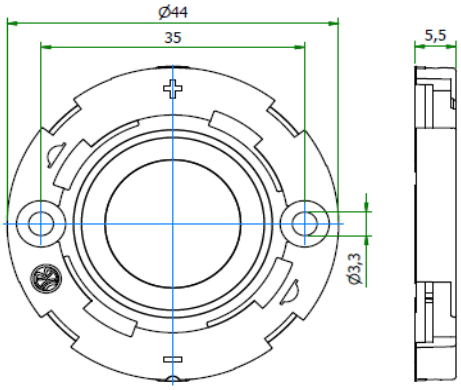

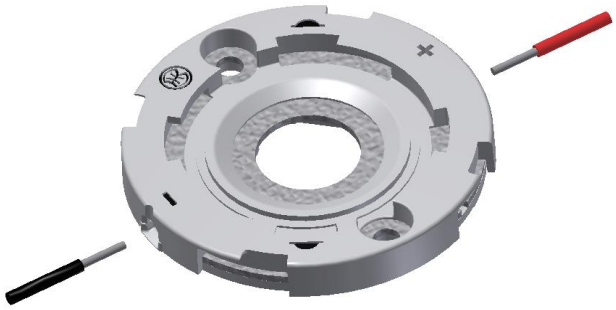

Teilumhüllter Halter für folgende COBs / unenclosed holder for the following COBs:

Hersteller supplier	**COB Typ** COB Type	**Teile-Nr.** part no.	**Haltervariante** variant of holder
Bridgelux	V3 HD / V4 HD Gen 7,8	**47928**	COB Holder Hybrid 660a Hekla
Bridgelux	V6 Gen 8,9 (just 2 pads!)	**47928**	COB Holder Hybrid 660a Hekla
Bridgelux	V8 Gen 7,8,9 (4 pads)	**47928**	COB Holder Hybrid 660a Hekla

COB HALTER HYBRID
COB HOLDER HYBRID

660

BENDER + WIRTH

Gehäusetyp: Housing:	**Bayonet35/20**	**Größe / Size :**	**32 mm**
		Höhe / Height :	**3,6 mm**

Beispiele für passende Optiken examples of suitable optics	**LEDiL AMY/ AMY ZOOM (-B), YASMEEN / YASMEEN ZOOM (-B)** **GAGGIONE HADAR70H40* (-ZOOM)** **HERCULUX KIRIN HOLDER D35**

Version 1 **Bayonet35/20** : 634x, 652x, 660x, 667x

Durchmesser/diameter **32mm** **Befestigungsabstand**/fixing distance **20mm**

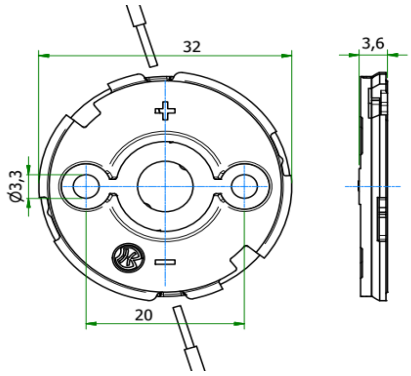

Spezielle Schraube mit flachem Kopf erforderlich
Special flat head screw required

e.g. 48279
M3 x 8mm

Das Gehäuse B35/20 bietet den großen Vorteil, dass die Leitungen unterhalb der 35mm Optik um den Halter geführt werden können. Damit kann der Durchmesser von kleinen Leuchten reduziert werden.

Housing B35/20 allows as major advantage to trace the wires around the holder below the 35mm optics. This feature helps to optimize the inner space in the fixture housing.

Teilumhüllter Halter für folgende COBs / unenclosed holder for the following COBs:

Hersteller supplier	**COB Typ** COB Type	**Teile-Nr.** part no.	**Haltervariante** variant of holder	
Bridgelux	V3 HD / V4 HD Gen 7,8	**49692**	COB Holder Hybrid 660a	Bayonet35/20
Bridgelux	V6 Gen 8,9 (just 2 pads!)	**49692**	COB Holder Hybrid 660a	Bayonet35/20
Bridgelux	V8 Gen 7,8,9 (4 pads)	**49692**	COB Holder Hybrid 660a	Bayonet35/20

COB HALTER HYBRID
COB HOLDER HYBRID

660

BENDER + WIRTH

Gehäusetyp: Housing:	**Bayonet35/25**	**Größe /** Size :	**35 mm**
		Höhe / Height :	**3,5 mm**

Beispiele für passende Optiken examples of suitable optics	**LEDiL AMY/ AMY ZOOM (-B), YASMEEN / YASMEEN ZOOM (-B)** **GAGGIONE HADAR70H40* (-ZOOM)** **HERCULUX KIRIN HOLDER D35**

Version 2 **Bayonet35/25** : 633x, 634x, 641x

Durchmesser/diameter **35mm** **Befestigungsabstand**/fixing distance **25mm**

NEW

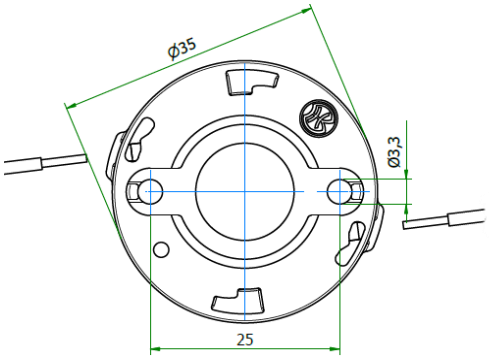

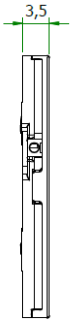

Spezielle Schraube mit flachem Kopf erforderlich
Special flat head screw required

e.g. 48279

Neue Halterserie in den standardisierten Abmessungen B35/25.
New holder version in standardized B35/25 dimensions.

Teilumhüllter Halter für folgende COBs / unenclosed holder for the following COBs:

Hersteller supplier	**COB Typ** COB Type	**Teile-Nr.** part no.	**Haltervariante** variant of holder
Bridgelux	V3 HD / V4 HD Gen 7,8	**on request**	Please contact us
Bridgelux	V6 Gen 8,9 (just 2 pads!)	**on request**	Please contact us
Bridgelux	V8 Gen 7,8,9 (4 pads)	**on request**	Please contact us

COB HALTER HYBRID
COB HOLDER HYBRID

660

BENDER + WIRTH

Gehäusetyp: Housing:	**Bayonet50**	**Größe / Size :**	**50 mm**
		Höhe / Height :	**4,9 mm**

Beispiele für passende Optiken examples of suitable optics	**LEDiL ANGELA-B, ANGELINA-B, ANGELETTE-B, ZORYA-B, ADELIA-B 50/70/110** **GAGGIONE LLR07M, LLR27M, HADAR70H41*** **HERCULUX KIRIN HOLDER D50**

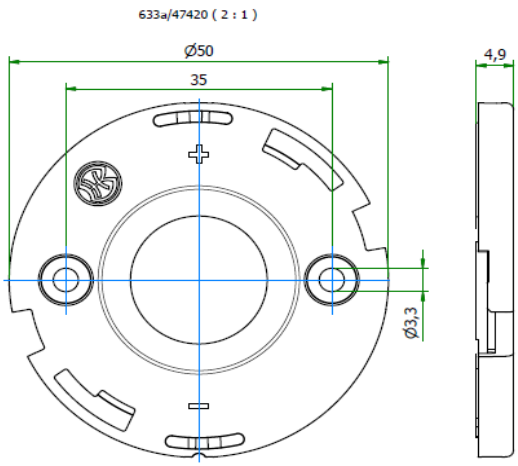

Teilumhüllter Halter für folgende COBs / unenclosed holder for the following COBs:

Hersteller supplier	**COB Typ** COB Type	**Teile-Nr.** part no.	**Haltervariante** variant of holder	
Bridgelux	V3 HD / V4 HD Gen 7,8	**47955**	COB Holder Hybrid 660a	Bayonet50
Bridgelux	V6 Gen 8,9 (just 2 pads!)	**47955**	COB Holder Hybrid 660a	Bayonet50
Bridgelux	V8 Gen 7,8,9 (4 pads)	**47955**	COB Holder Hybrid 660a	Bayonet50

COB HALTER HYBRID
COB HOLDER HYBRID

660

BENDER + WIRTH

Gehäusetyp: Housing:	**Bayonet50G**	**Größe / Size :**	**50 mm**
		Höhe / Height :	**4,5 mm**

Beispiele für passende Optiken examples of suitable optics	**GAGGIONE HADAR70H10* (-ZOOM)** **GAGGIONE LLC66 / LLC79 / SIRIUS50 ZOOM** **GAGGIONE VEGA50 / UFO45 / UFO67**

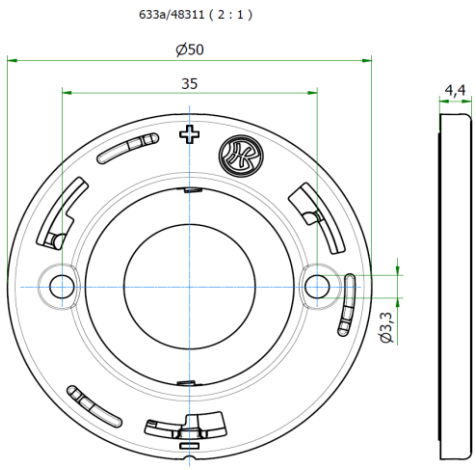

Teilumhüllter Halter für folgende COBs / unenclosed holder for the following COBs:

Hersteller supplier	**COB Typ** COB Type	**Teile-Nr.** part no.	**Haltervariante** variant of holder	
Bridgelux	V3 HD / V4 HD Gen 7,8	**48367**	COB Holder Hybrid 660a	Bayonet50G
Bridgelux	V6 Gen 8,9 (just 2 pads!)	**48367**	COB Holder Hybrid 660a	Bayonet50G
Bridgelux	V8 Gen 7,8,9 (4 pads)	**48367**	COB Holder Hybrid 660a	Bayonet50G

COB HALTER HYBRID
COB HOLDER HYBRID

660

BENDER + WIRTH

Gehäusetyp: Housing:	**3Hook**	**Größe / Size :**	**50 mm**
		Höhe / Height :	**5,9 mm**

Beispiele für passende Optiken examples of suitable optics	**LEDiL ANGELA, ANGELINA, ANGELETTE** **LEDiL MOLLY, RONDA (HOLDER A)** **CARCLO S1**

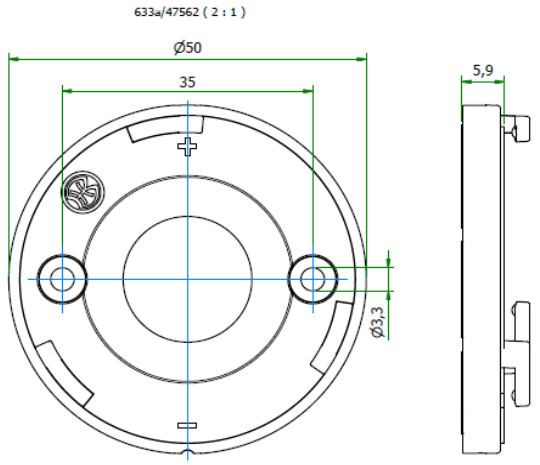

Teilumhüllter Halter für folgende COBs / unenclosed holder for the following COBs:

Hersteller supplier	**COB Typ** COB Type	**Teile-Nr.** part no.	**Haltervariante** variant of holder
Bridgelux	V3 HD / V4 HD Gen 7,8	**47957**	COB Holder Hybrid 660a 3Hook
Bridgelux	V6 Gen 8,9 (just 2 pads!)	**47957**	COB Holder Hybrid 660a 3Hook
Bridgelux	V8 Gen 7,8,9 (4 pads)	**47957**	COB Holder Hybrid 660a 3Hook

COB HALTER HYBRID
COB HOLDER HYBRID

660

BENDER +WIRTH

Gehäusetyp: Housing:	**Lena**	**Größe /** Size :	**50 mm**
		Höhe / Height :	**7,7 mm**
Beispiele für passende Optiken examples of suitable optics	**LEDiL LENA, LENINA**		

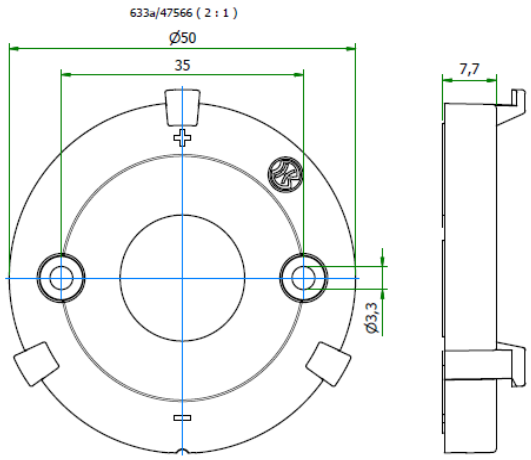

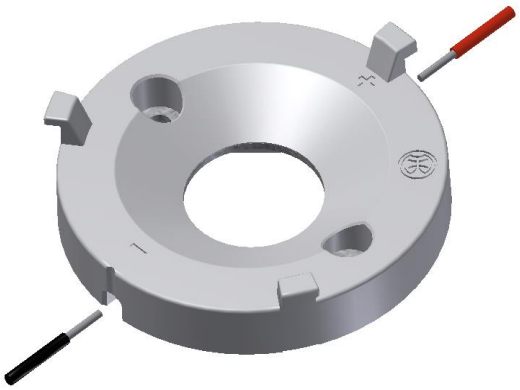

Teilumhüllter Halter für folgende COBs / unenclosed holder for the following COBs:

Hersteller supplier	**COB Typ** COB Type	**Teile-Nr.** part no.	**Haltervariante** variant of holder
Bridgelux	V3 HD / V4 HD Gen 7,8	**47956**	COB Holder Hybrid 660a Lena
Bridgelux	V6 Gen 8,9 (just 2 pads!)	**47956**	COB Holder Hybrid 660a Lena
Bridgelux	V8 Gen 7,8,9 (4 pads)	**47956**	COB Holder Hybrid 660a Lena

COB HALTER HYBRID
COB HOLDER HYBRID

660

BENDER + WIRTH

Gehäusetyp: Housing:	**Nata M30**	**Größe / Size :**	**44 mm**
		Höhe / Height :	**5,8 mm**

Beispiele für passende Optiken examples of suitable optics	**NATA M30 e.g. 1687M,1709M,1-0788M etc.**

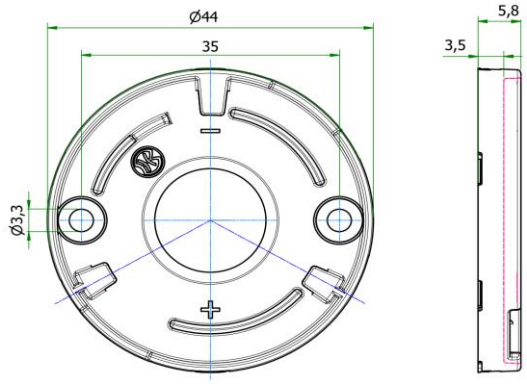

Spezielle Schraube mit flachem Kopf erforderlich
Special flat head screw required

e.g. 48279
M3 x 8mm

Teilumhüllter Halter für folgende COBs / unenclosed holder for the following COBs:

Hersteller supplier	**COB Typ** COB Type	**Teile-Nr.** part no.	**Haltervariante** variant of holder	
Bridgelux	V3 HD / V4 HD Gen 7,8	**on request**	COB Holder Hybrid 660a	Nata M30
Bridgelux	V6 Gen 8,9 (just 2 pads!)	**on request**	COB Holder Hybrid 660a	Nata M30
Bridgelux	V8 Gen 7,8,9 (4 pads)	**on request**	COB Holder Hybrid 660a	Nata M30