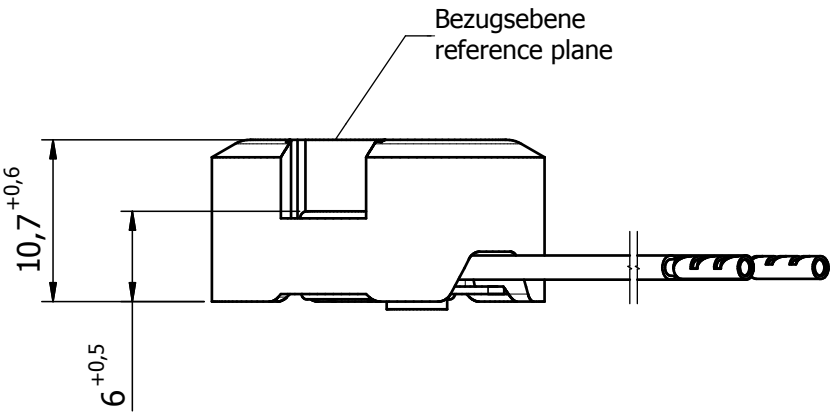

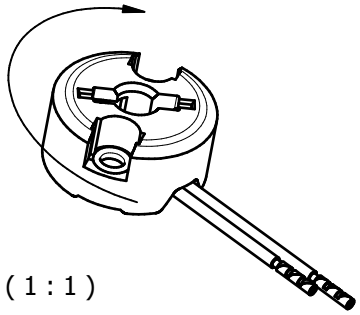

(1 : 1)

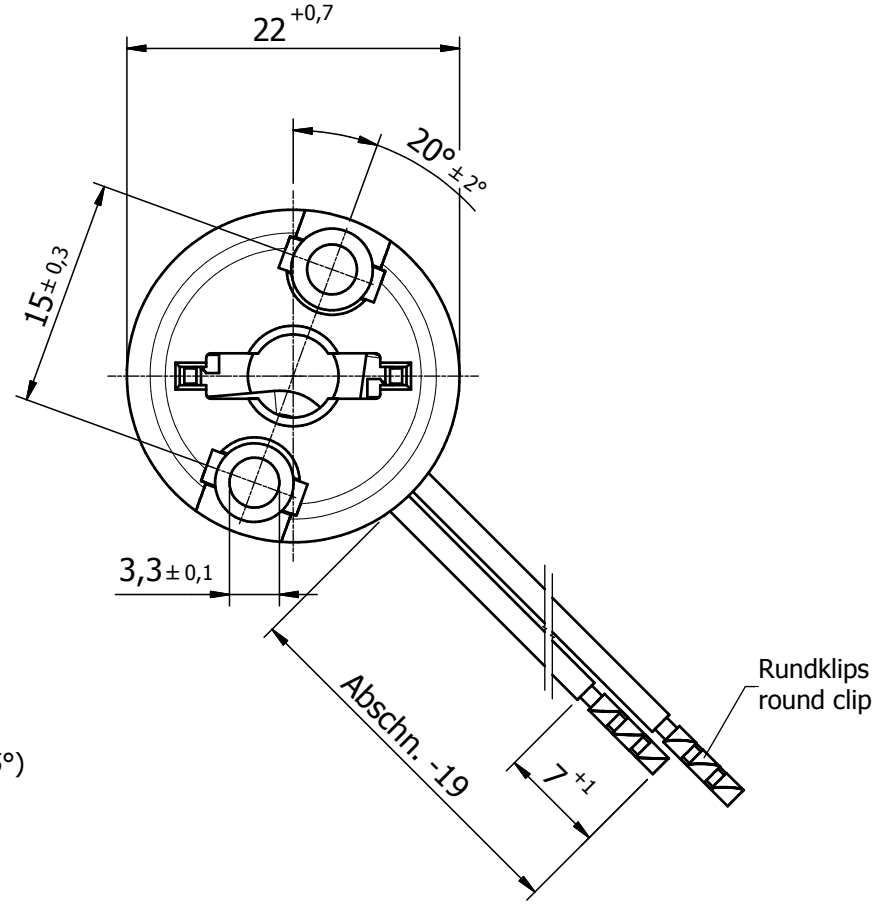

Nach dem Einsetzen: Lampe nach rechts drehen bis zum Anschlag (ca. 45°)

After insertion twist the lamp clockwise until stop (≈45°)

Alle Rechte zur Mitteilung und Verwertung dieser Zeichnung bleiben uns vorbehalten.

Zeichnung durch Reproduktion nicht maßstabsgerecht! *Due to reproduction drawing not to scale!*		Datum	Name
	Gez.	. .	
Tolerierung nach DIN 7167	Gepr.	10.05.2004	Willnat
Allgemeintoleranzen nach DIN ISO 2768-m-K	Maßstab 2:1	Fassung PGJ5	
Allgemeintoleranzen Keramik nach DIN 40680-m		Kabel einseitig	
	Werkstoff Keramik	Teil Nr.	Wz. Nr.
	Ers. für	Art. Nr. 800	Z. Nr. M800-2
Datum . . / Name / Revision 0	Ers. durch		

BENDER & WIRTH
GmbH & Co
D-58566 Kierspe