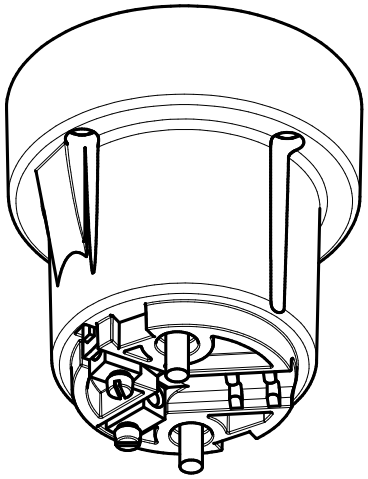

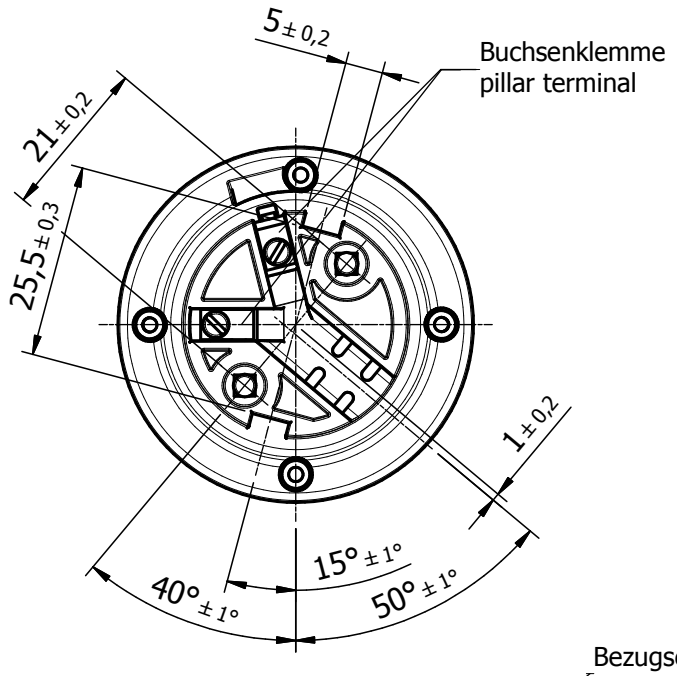

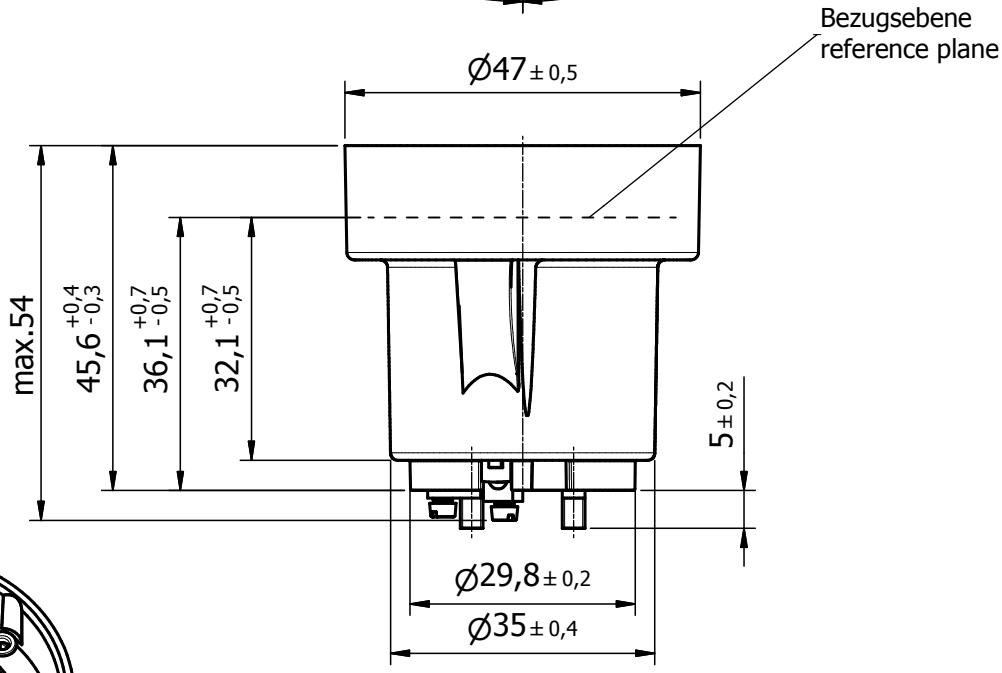

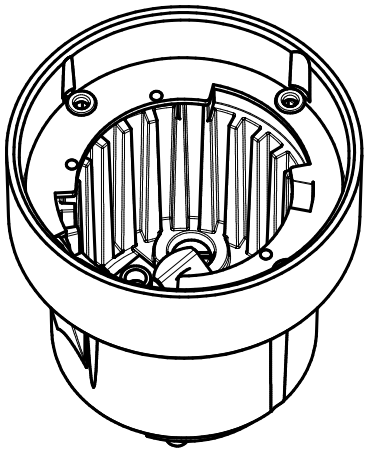

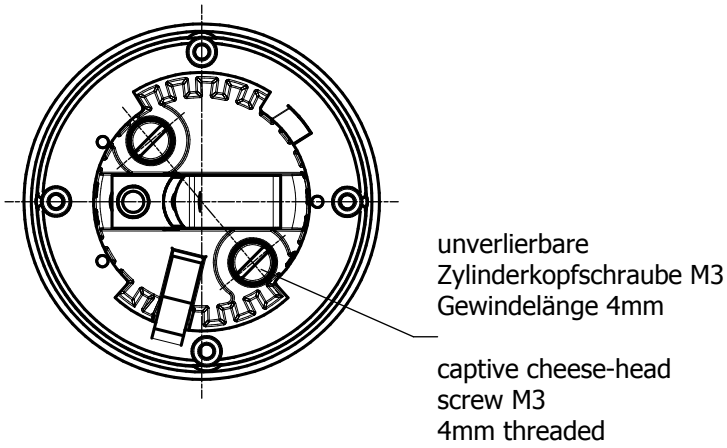

Alle Rechte zur Mitteilung und Verwertung dieser Zeichnung bleiben uns vorbehalten.

Zeichnung durch Reproduktion nicht maßstabsgerecht!
Due to reproduction drawing not to scale!

Tolerierung nach DIN 7167
Allgemeintoleranzen nach DIN ISO 2768-m-K
Allgemeintoleranzen Keramik nach DIN 40680-m

32.1+-0,3 in 32,1+0,7-0,5
36,1+-0,3 in 36,1+0,7-0,5 geändert

Datum 27.10.2010 | Name Böhme | Revision 1

	Datum	Name
Gez.	25.06.2009	Böhme
Gepr.	14.07.2010	Willnat

BENDER & WIRTH
GmbH & Co
D-58566 Kierspe

Maßstab 1:1

Fassung P28s
mit Befestigungsschraube

Werkstoff: Kunststoff
Teil Nr. 42377
Wz. Nr.
Ers. für
Art. Nr. 329
Z. Nr. 329/42377
Ers. durch